ОБЩЕСТВО С ОГРАНИЧЕННОЙ ОТВЕТСТВЕННОСТЬЮ «АПИКГРУПП»
Тел.: +7 (499) 714-16-14, e-mail: proekt@apikgroup.ru
105082, г. Москва, Бакунинская ул., д. 69, стр.1, антресоль 1а, пом.I. ком.10, оф. 20

Заказчик: Муниципальное казенное учреждение «Управление городского хозяйства и природопользования Администрации города Феодосии Республики Крым

«Благоустройство дворовой территории, расположенной по адресу: г.Феодосия, ул.Федько, 5»

ПРОЕКТНАЯ ДОКУМЕНТАЦИЯ

Раздел 2. Схема планировочной организации земельного участка
Подраздел 2. Схема планировочной организации земельного участка

69ЕП-2020-93-2.2-СПОЗУ-БО

Том 2.2

2020 г.

ОБЩЕСТВО С ОГРАНИЧЕННОЙ ОТВЕТСТВЕННОСТЬЮ «АПИКГРУПП»
Тел.: +7 (499) 714-16-14, e-mail: proekt@apikgroup.ru
105082, г. Москва, Бакунинская ул., д. 69, стр.1, антресоль 1а, пом.I. ком.10, оф. 20

Заказчик: Муниципальное казенное учреждение «Управление городского хозяйства и природопользования Администрации города Феодосии Республики Крым

«Благоустройство дворовой территории, расположенной по адресу: г.Феодосия, ул.Федько, 5»

ПРОЕКТНАЯ ДОКУМЕНТАЦИЯ

Раздел 2. Схема планировочной организации земельного участка
Подраздел 2. Схема планировочной организации земельного участка

69ЕП-2020-93-2.2-СПОЗУ-БО

Том 2.2

Генеральный директор **Н.А. Теодоронский**

Начальник проектного отдела **Е.Е. Бондарева**

2020 г.

СОСТАВ ПРОЕКТНОЙ ДОКУМЕНТАЦИИ

Благоустройство дворовой территории, расположенной по адресу: г.Феодосия, ул.Федько, 5

Номер тома	Обозначение	Наименование	Примечание
1.1	69ЕП-2020-93-1. 1-ОПЗ	**Раздел 1 «Пояснительная записка»** Подраздел 1 «Пояснительная записка»	ООО «АПИКгрупп»
2.2	69ЕП-2020-93-2. 2-СПОЗУ-БО	**Раздел 2 «Схема планировочной организации земельного участка»** Подраздел 2 «Схема планировочной организации земельного участка. Благоустройство»	ООО «АПИКгрупп»
4	69ЕП-2020-93-04-КР	**Раздел 4 «Конструктивные и объемно-планировочные решения»**	не предусмотрено
10	69ЕП-2020-93-1 0-ОДИ	**Раздел 10 «Мероприятия по обеспечению доступа инвалидов»**	ООО «АПИКгрупп»
11	69ЕП-2020-93-11-СМ	**Раздел 11 «Смета на строительство»** Подраздел 1 «Смета на строительство. Локальные сметы. Сводный сметный расчет. Ведомость объемов работ»	ООО «АПИКгрупп»

Взам. инв. №

Подп. и дата

Инв. № подл.

Изм.	Кол.уч	Лист	№док	Подп.	Дата	69ЕП-2020-93			
						Благоустройство дворовой территории, расположенной по адресу: г.Феодосия, ул.Федько, 5			
Разработал					23.12.20	2.2 СПОЗУ-БО	Стадия	Лист	Листов
Проверил					23.12.20		РП	3	
ГИП					23.12.20				
						Схема планировочной организации земельного участка	ООО «АПИКгрупп»		
Н. контр.					23.12.20				

СОДЕРЖАНИЕ ТОМА

СОСТАВ ПРОЕКТНОЙ ДОКУМЕНТАЦИИ……..2

СОДЕРЖАНИЕ ТОМА 4

СОСТАВ АВТОРСКОГО КОЛЛЕКТИВА 5

ПЕРЕЧЕНЬ НОРМАТИВНОЙ ДОКУМЕНТАЦИИ 6

ВВЕДЕНИЕ 8

1. СОВРЕМЕННОЕ СОСТОЯНИЕ ТЕРРИТОРИИ 9

1.1. Общее положение, границы территории 9
1.2. Анализ существующей градостроительной ситуации 11
1.3. Фотофиксация территории 14
1.4. Существующие насаждения 17
1.5. Существующая планировка 17

2. ПРОЕКТНЫЕ ПРЕДЛОЖЕНИЯ 18

2.1. Архитектурно - планировочное решение 18

3. ОБЪЕМ И ХАРАКТЕРИСТИКА ПРОЕКТИРУЕМЫХ РАБОТ 19

3.1 Организация работ 19
3.2 Вертикальная планировка территории 20
3.3 Дорожное строительство 20
Покрытия *20*
Сопряжение поверхностей *21*
Технология устройства дорожек и площадок *21*
3.4 Установка МАФ 24
3.5 Устройство наружного освещения 25

4 РЕКОМЕНДАЦИИ ПО СОЗДАНИЮ И ДАЛЬНЕЙШЕЙ ЭКСПЛУАТАЦИИ ОБЪЕКТА. 27

4.1 Содержание дорожек и площадок 27
4.2 Содержание малых форм архитектуры 27

5 ОХРАНА ОКРУЖАЮЩЕЙ СРЕДЫ 28

5.1 Охрана атмосферного воздуха 29
5.2 Охрана поверхностных и подземных вод 29
5.3 Охрана почв и геологической среды 29
5.4 Охрана растительного и животного мира 29
5.5 Обращение с отходами 31
Проводится в соответствии с требованиями ФЗ от 24 июня 1998 г. № 89 «Об отходах производства и потребления» 31

ПЛАНОВО-КАРТОГРАФИЧЕСКИЙ МАТЕРИАЛ 32

ПРИЛОЖЕНИЯ 33

Приложение 1. Государственный контракт 34
Приложение 2. Техническое задание 35

СОСТАВ АВТОРСКОГО КОЛЛЕКТИВА

Степень участия	Подпись	Фамилия, инициалы
Исполнитель		Равилова А.Р.
Начальник проектного отдела, ответственный исполнитель		Бондарева Е.Е.
ГАП		Юденков М.А.
ГИП		Красичкова Н.С.
Ландшафтный архитектор		Свистунова Е.В.

ПЕРЕЧЕНЬ НОРМАТИВНОЙ ДОКУМЕНТАЦИИ

Проектно-сметная документация на благоустройство дворовой территории, расположенной по адресу: г. Феодосия, ул. Федько, 5 разработана в соответствии с действующими нормами и правилами проектирования, в том числе:

- СНиП III-10-75. Благоустройство территорий, Госстрой России. – М.: ГУП ЦПП, 2002.
- Методическое руководство и технические условия по реконструкции городских зеленых насаждений. Московский государственный университет леса, ГУП Академия коммунального хозяйства им. К.Д. Памфилова, ЗАО «ПРИМА-М». Москва 2001 год.
- СНиП 2.07.01-89 «Градостроительство. Планировка и застройка городских и сельских поселений».
- СНиП 2.01.02-85* «Противопожарные нормы».
- СНиП 2.05.02-85 «Автомобильные дороги».
- СанПиН 2.2.1/2.1.1.1200-03 «Санитарно-защитные зоны и санитарная классификация предприятий, сооружений и иных объектов».
- СанПиН №4690-88 «Санитарные правила содержания территорий населенных мест».
- МГСН 1.02-02 «Нормы и правила проектирования комплексного благоустройства на территории города».
- МГСН 1.01-99 «Нормы и правила проектирования планировки и застройки г. Москва».
- МГСН 5.01.94 «Стоянка легковых автомобилей».
- СНиП 35-01-2001 «Доступность зданий и сооружений для маломобильных групп населения»
- СП 35-101-2001 «Проектирование зданий и сооружений с учетом доступности для маломобильных групп населения»
- ГОСТ Р 52131 – 2003 «Средства отображения информации знаковые для инвалидов»
- ГОСТ Р 52875-2007 «Указатели тактильные наземные для инвалидов по зрению. Технические требования»
- Аксенов Е.С., Аксенова Н.А. Декоративные растения. Т.1 (деревья и кустарники). – М.: АБФ/ABF, 2000.
- Великотная М.В. Искусство создания цветников. – М.: Вече, 2005.

- Зеленая архитектура города. – М.: Стройиздат, 2003.
- Кудрявцев Д.Б., Петренко Н.А. Однолетние цветы в саду. – М.: ЗАО «Фитон+», 2001.
- Лучник А.Н. Энциклопедия декоративных растений умеренной зоны. – М.:
- Методические указания по ландшафтному проектированию зеленых насаждений городов. – Киев, 2002.
- Наназашвили В.И. Расход материалов при строительстве и ремонте. – Самара, 2007.
- Институт технологических исследований, 1997.
- Е.О. Марасанова Календарь цветения травянистых многолетних декоративных растений. Санкт-Петербург, 2004
- Л.И. Улейская, Л.Д. Комар-Тёмная Живые изгороди. М: ЗАО «Фитон+», 2002 г.
- Пособие по использованию семенного и посадочного материала декоративных растений в Москве. – М., 2002.
- Рекомендации по озеленению и благоустройству жилых районов г. Москвы. – М.: Моспроект, 2002.
- Руководство по проектированию. – Минск: «Полымя», 1980.
- Сокольская О.Б., Теодоронский В.С., Вергунов А.П. Ландшафтная архитектура: специализированные объекты. – М.: Издательский центр «Академия», 2007.
- Теодоронский В.С., Золотаревский А.А. Садово-парковое хозяйство с основами механизации работ. – Ростов н/Д: Феникс, 2006.
- Теодоронский В.С., Сабо Е.Д., Фролова В.А. Строительство и эксплуатация объектов ландшафтной архитектуры. – М.: Издательский центр «Академия», 2006.
- Тюльдюков В.А., Кобозев И.В. Парахин Н.П. Газоноведение и озеленение населенных территорий. - М.: «Колос», 2002.
- Фролова В.А. Строительство и эксплуатация объектов ландшафтной архитектуры.

Введение

Проект благоустройство дворовой территории, расположенной по адресу: г. Феодосия, ул. Федько 5, разработан ООО «АПИКГРУПП» по заказу Муниципального казенного учреждения «Управление городского хозяйства и природопользования Администрации города Феодосии Республики Крым»,

Настоящая рабочая документация выполнена на основании:

- Муниципального контракта № 169-ЕП/2020 от 27 октября 2020 г;
- Технического задания на разработку проектной документации;
- Ситуационного плана М1:2000;
- Геоподосновы М1:500;

Проект разработан согласно действующим нормам и рекомендациям.

Проектирование территории ведется с учетом утвержденных красных линий, соблюдение режимов градостроительной деятельности. Территория проектирования является объектом общего пользования.

1. Современное состояние территории

1.1. Общее положение, границы территории

Территория расположена на территории города Феодосия

Городской округ Феодосия: муниципальное образование в составе Республики Крым Российской Федерации. Образован на территории административно-территориальной единицы Республики Крым города республиканского значения Феодосия с подчинённой ему территорией

Физико-географическое положение: Территория городского округа расположена вдоль побережья, изрезанного многочисленными бухтами. Крупнейшие из них Чалки, Лисья, Коктебельская, Мёртвая, Тихая бухта, Провато, Двуякорная; Феодосийский залив, на побережье заповедного вулкана Кара-Даг, и окрестностях мысов Киик-Атлама и Святого Ильи расположено множество маленьких бухточек.

Вся территория относится к бассейну Чёрного моря. Немноговодные обычно реки Байбуга (в Насыпном и Феодосии) и Отузка (Щебетовка — Курортное) с левым притоком — Монастырским ручьём (вытекает из Кизилташского урочища) ранее не раз обрушивались паводками на сады и дома. Сейчас реки взяты в высокие бетонные берега и более не представляют опасности.

Численность населения: По итогам переписи населения в Крымском федеральном округе по состоянию на 14 октября 2014 года численность постоянного населения городского округа составила 100 962 человека (68,38 % из которых — городское, 31,62 % — сельское)

По состоянию на 1 января 2014 года численность населения Феодосии с подчинёнными горсовету населёнными пунктами составила 105166 постоянных жителей и 104895 человек наличного населения. По состоянию на 1 июля 2014 года — 105125 постоянных жителей и 104854 человек наличного населения.

Общая площадь территории проектирования составляет 2 170 м2.

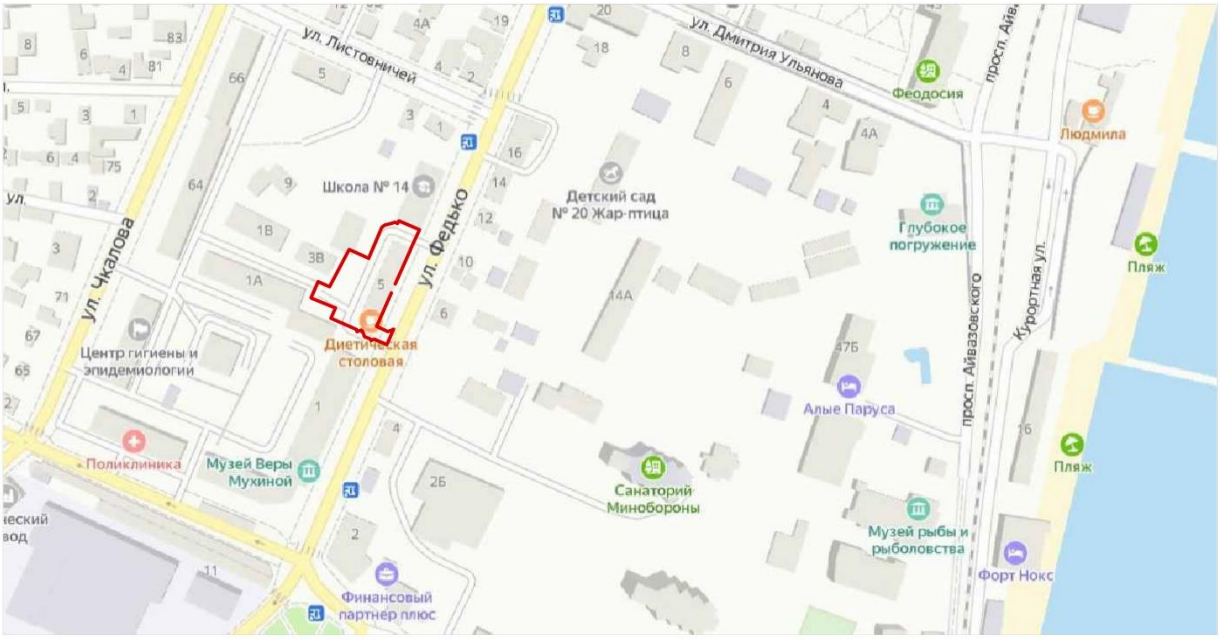

Взаи. инв. №	
Подп. и дата	
Инв. № подл.	

Изм.	Кол.уч	Лист	№док.	Подп.	Дата	69ЕП-2020-93-2.2-СПОЗУ-БО	Лист 10

Копировал: Формат А4

1.2. Анализ существующей градостроительной ситуации

Краткая историческая справка.

Феодосия расположена на юго-востоке Крыма на побережье Феодосийского залива и по склонам отрогов хребта Тепе-Оба, который прикрывает город с юго-запада. Хребет, высотой 302 м над уровнем моря, замыкает собой Главную гряду Крымских гор, протянувшуюся вдоль побережья от мыса Айя, близ Севастополя, до мыса Святого Ильи у Феодосии, и обрывается в море крутым глиняным уступом. За несколько последних лет, очертания мыса Святого Ильи значительно изменились по причине проведения на нём частного строительства. Название хребта переводится с крымскотатарского языка соответственно местоположению: Тепе-Оба, дословно — вершина горы, по смыслу — конец гор. По северной части города протекает маловодная река Байбуга, впадающая в море недалеко от железнодорожной станции Айвазовская.

Улица Федько — улица в Феодосии, одна из главных транспортных магистралей города, от улицы генерала Горбачёва до Керченского шоссе.

Анализ существующей ситуации.

Территория проектирования представляет собой дворовую территорию, располагающуюся по улице Федько 5. Площадь проектирования составляет 2.170 га. Территория проектирования со всех сторон окружена жилой застройкой и ограничена внутриквартальным и придомовыми проездами.

Территорию входящую в границы проектирования условно можно поделить на функциональные зоны: транзитную и зоны общественного пользования различного назначения.

Транзитная зона совмещает проезжую и пешеходную части вдоль жилых домов. На территории располагаются места для парковки машин.

Территория зоны общественного пользования включает в себя зону спортивной площадки и хозяйственную площадку для сушки белья. Состояние территории благоустройства можно охарактеризовать как удовлетворительное.

На всей территории зоны общественного пользования прослеживается понижение рельефа.

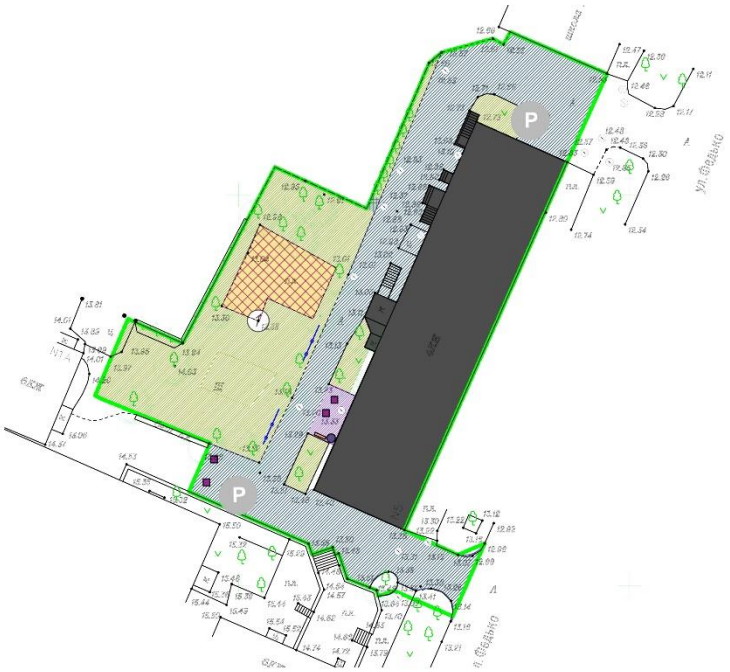

Рис.3. Схема существующей ситуации территории проектирования.

Взаи. инв. №	
Подп. и дата	
Инв. № подл.	

Изм.	Кол.уч	Лист	№док.	Подп.	Дата	69ЕП-2020-93-2.2-СПОЗУ-БО	Лист 13

Копировал: Формат А4

1.3. Фотофиксация территории

Фото 1

Фото 2.

Фото 3.

Фото 4.

Фото 5.

Фото 6.

1.4. Существующие насаждения

Зеленые насаждения на объекте представлены следующими древесно-кустарниковыми породами: деревья – Орех грецкий, Платан, Акации, Тополь и т.п.

Оценка показала, что экземпляры существующих деревьев и кустарников в основном находятся в удовлетворительном состоянии.

Исполнителям работ по санитарной обрезке древесно-кустарниковой растительности самостоятельно оформить разрешение на проведение работ в соответствии с действующими на момент проведение работ правилами.

1.5. Существующая планировка

Проектируемый объект представляет дворовую территорию, с транзитными дорожками и площадками, различными по назначению:

- детские площадки;
- места тихого отдыха;
- зона парковки.

2. Проектные предложения

2.1. Архитектурно - планировочное решение

Функциональное зонирование и наполнение территории было откорректировано в соответствии с существующими направлениями и потребностями жителей, для каждой зоны было подобрано соответствующее наполнение:

1. устройство спортивной площадки;
2. устройство зон для сушки белья;
3. устройство новых парковочных мест для автомобилей;
4. устройство пешеходной зоны;

Дорожно-тропиночная сеть спроектирована с учетом потребности пешеходов транзитного прохода к детской площадке и зонам отдыха.

Таким образом, все принятые решения должны создать общий облик территории, выделить его в единую зону с организованными местами отдыха и досуга.

3. Объем и характеристика проектируемых работ

3.1 Организация работ

Проектом организации строительства предусмотрены следующие виды и порядок работ:

1. Подготовительные работы:

- демонтаж бортовых камней;
- уборка и вывоз бытового и строительного мусора;
- планировка территории.

2. Работы по благоустройству:

- устройство проездов и парковок из асфальтобетонного покрытия;
- устройство дорожек с покрытием «плитка бетонная»;
- устройство покрытия из резиновой плитки на спортивной площадке;
- установка дорожного бортового камня, садового бортового камня из бетона;
- установка МАФ (скамья, урны, фонари, и прочее).

Перед началом работ необходимо провести следующие подготовительные мероприятия:

- устройство временной складской площадки;
- принять необходимые меры по сохранению существующих насаждений и подземных коммуникаций.

Организация строительной площадки, участков работ и рабочих мест должно осуществляться в точном соответствии со СНиП 4-80 «Техника безопасности в строительстве» и «Техническими условиями на производство и приемку работ по озеленению». Размещение строительной площадки согласовывается с управой района.

3.2 Вертикальная планировка территории

План организации рельефа озелененной территории выполнен на топографическом плане М 1:500.

Задачи организации рельефа при благоустройстве данного объекта определялись в соответствии с функциональным назначением территории. В данном случае были ориентированы на объединении всех градостроительных элементов (здания, дороги, в соответствии с проектной планировкой.

Вертикальная планировка проектируемой территории предусматривает:

- увязку с рельефом прилегающей территории;

- продольные и поперечные уклоны дорожной сети в соответствии с нормативами.

Вертикальная планировка территории решена с учетом особенностей сложившегося микрорельефа местности, причем таким образом, чтобы организовать удобный доступ пешеходов. Передвижение маломобильной части населения предусматривается по всей территории, кроме лестниц – для их спуска организовывается, в возможном месте, пандус с уклоном 50 промилле.

Проектными решениями, предусмотренными в данной работе, предполагаются устройство комфортного рельефа на пешеходной части и парковке без резких уклонов и замкнутых мест для сбора воды.

3.3 Дорожное строительство

Покрытия

Покрытия поверхности обеспечивают условия комфортного передвижения по территории проектирования, а также кратковременного отдыха на данной территории, кроме того они формируют архитектурно-художественный облик среды.

Для целей благоустройства данным проектом предусмотрены следующие виды покрытий:

- Твердые (капитальные), выполняются из:

1. плитки тротуарной бетонной:
2. Асфальтовое покрытие проездов и тротуаров.
3. Покрытие из резиновой плитки на спортивной площадке
4. Покрытие из высевки на хозяйственной площадке

Сопряжение поверхностей

К элементам сопряжения поверхностей относятся различные виды бортовых камней. При проектировании учитывались требования СНиП 35-01, СНиП 2.08.02.

- Бортовые камни используемые в данном проекте:

- борт бетонный дорожный БР 100.30.15;

- борт бетонный садовый БР100.20.8.

В местах пешеходных выходов на проезжую часть следует сделать понижение дорожного бортового камня на 0,015-0,04 м от покрытия проезда.

Технология устройства дорожек и площадок

При устройстве садово-парковых дорожек и площадок с различными типами покрытий необходимо соблюдать ряд общестроительных норм и правил. Сначала вся дорожно-тропиночная сеть с площадкой выносится в натуру в соответствии с проектом и разбивочным чертежом планировки по общепринятым приемам с применением геодезических инструментов и приборов. Выносятся трассы основных дорог по их осям с привязкой к основным, базисным линиям по разбивочному чертежу. Затем проверяют продольные уклоны в соответствии с проектом вертикальной планировки, и закрепляются в натуре точки пересечений дорожек, поворотов и радиусов закруглений, а также переломов рельефа. В дальнейшем проводится комплекс земляных работ по вырезке «корыта» и планировке полотна дорожки в соответствии с требуемыми уклонами.

После подготовки дорожного полотна и корыта для площадок вновь необходимо проверить продольные уклоны поверхности.

Затем отбиваются границы покрытий, размечаются в натуре колышками и натягиваемым шпагатом.

Все микрорельефные изменения на поверхности полотна выравниваются, строительный мусор выбирается или может быть частично использован при устройстве основания. Поверхность полотна уплотняется моторными катками с проходом от края к середине 5-6 раз по одному следу. Перед уплотнением полотно орошается водой с пропиткой слоя на 5-6 см. Грунтовая поверхность полотна дороги или площадки считается готовой и хорошо укатанной, если тонкие круглые предметы – гвозди, проволока и др. – вытаскиваются из грунта без нарушения его целостности.

Важным моментом является создание поперечного профиля дорог. Поперечный профиль небольших дорожек создается вручную с помощью специально вырезанного шаблона из толстой фанеры с заданным профилем.

Ведомость покрытий см. «План покрытий».

ТАБЛИЦА ПО УСТРОЙСТВУ ДОРОЖЕК И ПЛОЩАДОК

	Устройство дорожных покрытий		
	устройство асфальтового покрытия проезда, тротуара\новое основание *дорытие корыта (новое основание) - 33см.* *песок средней крупности, ГОСТ 8736-93 - 8см* *щебень фр.5-10, ГОСТ 25607-2009 - 15см* *асфальтобетон крупнозернистый тип В, марка III, ГОСТ 9128-2009 - 5см* *асфальтобетон песчаный тип Д, марка II, ГОСТ 9128-2009 - 5см*	кв.м. *кв.м.*	104,0
	устройство асфальтового покрытия проезда, тротуара\старое основание *асфальтобетон крупнозернистый тип В, марка III, ГОСТ 9128-2009 - 5см* *асфальтобетон песчаный тип Д, марка II, ГОСТ 9128-2009 - 5см*	кв.м.	18,0
	восстановление покрытия из асфальта 5 см (после фрезеровки) *выравнивающий слой асфальта -3см*	кв.м.	725,0
	асфальтобетон песчаный тип Д, марка II, ГОСТ 9128-2009 - 5см	*кв.м.*	
	ремонт асфальтового покрытия отмостки *асфальтобетон песчаный тип Д, марка III, ГОСТ 9128-2009 - 6см*	кв.м.	10,0
	устройство покрытия из бетонной плитки\новое основание *дорытие корыта (новое основание) - 33см.* *песок средней крупности, ГОСТ 8736-93 - 10см* *щебень фр.5-10, ГОСТ 25607-2009 - 12см* *сухая цементно-песчаная смесь М100, ТУ-400-24-114-78 - 5см* *плитка бетонная серая 200х100 (с учетом подрезки 3%) - 6см*	кв.м. *кв.м.*	24,0
	устройство покрытия из бетонной плитки\старое основание *щебень фр.5-10, ГОСТ 25607-2009 - 5см* *сухая цементно-песчаная смесь М100, ТУ-400-24-114-78 - 5см* *плитка бетонная серая 200х100 (с учетом подрезки 3%) - 6см*	кв.м.	26,0
	устройство покрытия из резиновой плитки на детских площадках/новое *дорытие корыта (новое основание) - 33 см* *песок средней крупности, ГОСТ 8736-93 - 12 см* *щебень фр.5-10, ГОСТ 25607-2009 - 12см* *асфальтобетон песчаный типД, марка III, ГОСТ 9128-2009 - 5 см* *покрытие из плиток поливинилхлоридных: на клее КН-2 - 4 см*	кв.м.	41,0
	устройство покрытия из резиновой плитки на детских площадках *щебень фр.5-10, ГОСТ 25607-2009 - 5см* *асфальтобетон песчаный типД, марка III, ГОСТ 9128-2009 - 5 см* *покрытие из плиток поливинилхлоридных: на клее КН-2 - 4 см*	кв.м.	0,0

	устройство песчано-гравийного покрытия на хозяйсвеннных и детских площадках/новое *дорытие корыта (новое основание) - 33 см.* *спецсмесь, гранитные высевки - 5,0 см* *песчано-гравийная смесь - 10 см* *щебень фр.5-10, ГОСТ 25607-2009 - 10см* *песок средней крупности, ГОСТ 8736-93 - 8,0см*	кв.м.	15,0
	устройство песчано-гравийного покрытия на хозяйсвеннных и детских площадках/ старое *спецсмесь, гранитные высевки - 5,0 см* *песчано-гравийная смесь - 10 см* *щебень - 10см* *песок средней крупности, ГОСТ 8736-93 - 8,0см*	кв.м.	52,0
	установка дорожного бетонного борта 100х30х15	п.м.	155,0
	установка садового бетонного борта 100х20х8	п.м.	122,0
	Замена люков и перемещение люков до уровня проектируемого покрытия *демонтаж существуюших люков, чугунные* *замена горловин люков с поднятием до уровня покрытия* *установка новых люков квадратной формы*	шт. *шт.* *шт.* *шт.*	2,0 *2,0* *2,0* *2,0*
	Устройство искусственных неровностей (лежачих полицейских)	**мп**	**13**
	- 500 средний элемент (размер 500х500х50мм)	*шт.*	*22*
	- 500 концевой элемент (размер 500х250х50мм)	*шт.*	*4*
	- анкеры для крепления	*шт.*	*144*

3.4 Установка МАФ

Подробное размещение МАФ смотреть на плане расстановки МАФ.

Проектом предусмотрена установка малых архитектурных форм в следующих объемах:

№п/п	Наименование	Артикул	Кол-во, шт/п.м.	Фото	Характеристики
МАФ по территории					
1	Скамья парковая ЛГСП-06.5	ЛГСП-06.5	2		Ширина 450 мм Длина 1500 мм Высота 470 мм
2	Урна металическая	ЛГУ-07	3		Ширина 250 мм Длина 250 мм Высота 430 мм
3	ВАЗОН "КРИСТАЛ" 046		4		Длина – 500 мм Ширина – 500 мм Высота – 450 мм Вес – 110 кг
4	Люк ГТС (ППЛ) армированный с запорным устройством тип Л нагрузка до 5 тн		2		Макс. нагрузка, т 5 Диаметр корпуса, мм 824 Высота люка, мм 110 Диаметр крышки, мм 630 Толщина крышки, мм 40 Масса, кг 49
5	Опорная плита УОП-6		2		Высота - 33 см Вес - 1100 кг Диаметр - 1600мм Диаметр - 1020мм
6	Сушилка для белья Topspinner, 50 м навески		3	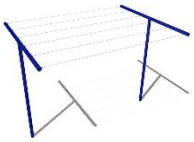	Ширина 2 000 мм Длина 2 650 мм Высота 2 000 мм
Спортивная площадка					
7	Воркаут-комплекс: 4 турника, рукоход-змеевик, шведская стенка и скалодром	К-037	1		Цвет: RAL 7016 Габариты: 5840 мм X 1661 мм Высота: 2650 мм

3.5 Устройство наружного освещения

Подробное размещение фонарей наружного освещения и прокладку кабельной трассы смотреть на плане трассы линий наружного освещения.

Проектом предусмотрена установка фонарей и прокладка кабельных линий в следующих объемах:

Освещение					
8	Закладные детали фундамента (стальные в битуме, в комплекте с метизами) для опор с фигурным фланцем	2 ЗДФ-159-1250	3	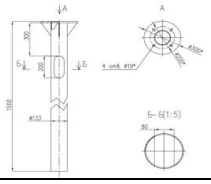	Длина 1500 мм Диаметр 300 мм.
9	Опоры круглоконические стальные оцинкованные окрашенные, на фланце	SP-2-7	3	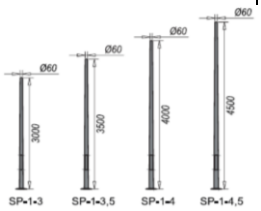	Высота 7000 мм Диаметр 60 мм.
10	Кронштейн	SA-1-1	3	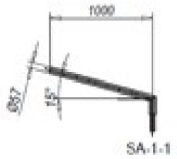	Длина 1000 мм
11	Светильник под ртутную лампу ДРЛ: для наружного освещения консольный "Селена" РКУ 28-80- 001, с алюминиевым отражателем и защитным стеклом из полиметилметакрилата	20.3.03.06-0017	3		

12	Закладные детали фундамента (стальные в битуме, в комплекте с метизами) для опор с фигурным фланцем	ЗДФ-133-1250	2	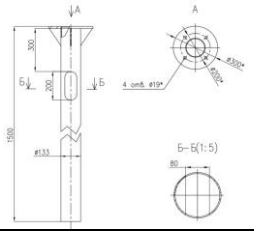	Длина 1500 мм Диаметр 300 мм.
13	Опоры круглоконические стальные оцинкованные окрашенные, на фланце	SP-1-4,5	2	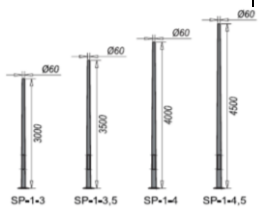	Высота 4500 мм Диаметр 60 мм.
14	Кронштейн	SA-1-2	2		Длина 500 мм
15	Светильник под ртутную лампу ДРЛ: для наружного освещения консольный "Капля" РСУ 09-125- 004, с крышкой из алюминиевого проката и защитным прозрачным стеклом из светостабилизированного поликарбоната	20.3.03.06-0016	2		

4 Рекомендации по созданию и дальнейшей эксплуатации объекта.

4.1 Содержание дорожек и площадок

В зимний период дорожки и площадки следует регулярно убирать от снега и наледи. Это позволит сохранить верхний слой дорожного покрытия. Ежедневно дорожки очищают от бытового мусора. В летний период очищать от мусора дорожно-тропиночную сеть следует 2 раза в день. В течение лета дорожки и площадки с твердым покрытием поливают из поливомоечных машин 1-2 раза в день, что позволит создать более комфортные условия для передвижения и отдыха людей.

Бордюрные камни, потерявшие декоративность, заменяют по технологии первоначальной установки. Земляную бровку в течение сезона обрезают 1-2 раза механическим способом или вручную.

По мере необходимости следует ремонтировать плиточное покрытие, заменой поврежденных плиток, выравнивая и уплотняя основание. Затем на бетонном растворе укладывают элементы мощения. По истечении, как минимум, 10 лет или при отсутствии верхнего покрытия на площади до 70 %, необходимо провести капитальный ремонт дорожно-тропиночной сети.

4.2 Содержание малых форм архитектуры

Весной малые архитектурные формы тщательно осматривают, заменяют сломанные рейки и крепления новыми. Производят очистку от краски, моют их с применением моющего состава и протирают насухо. Высохшие конструкции равномерно окрашивают.

Урны весной моют снаружи, очищают от старого покрытия, красят. Для содержания урн постоянно в хорошем внешнем и санитарно-гигиеническом состоянии необходимо:

вовремя убирать сломанные или ремонтировать частично поврежденные урны;

удалять подтеки и грязь.

В летнее время производится постоянный осмотр всех малых форм архитектуры, находящихся на объекте озеленения, своевременный ремонт или удаление их, неоднократный обмыв с применением моющих средств.

5 Охрана окружающей среды

Реализация проекта является природоохранным мероприятием.

Зеленые насаждения в условиях городской среды подвергаются серьезным антропогенным нагрузкам, что приводит к их преждевременному старению, потери декоративных свойств, а также гибели. Сохранить или восстановить утраченную зелеными насаждениями функциональную эффективность возможно путем реконструкции насаждений и уходом. При посадке деревьев и кустарников предварительно до основных работ проводятся санитарно-профилактические мероприятия, удаляются больные и засохшие деревья с очагами инфекций и вредителей, проводят корчевки пней и пломбирование дупел.

Одним из эффективных способов для улучшения произрастания древесно-кустарниковых насаждений является высококачественная подготовка почвы. Рыхление уплотненного верхнего слоя в зоне залегания корневых систем, удаление корневищ сорной растительности, проведение внекорневых подкормок, внесение в почву водных растворов минеральных солей в сочетании со стимуляторами роста, регулярные поливы положительно влияют на состояние растений.

Хорошее качество газонов зависит от правильного содержания. Уход за газоном заключается в аэрации, кошении, землевании, борьбе с сорняками, подкормках, поливе, удалении опавших листьев весной и осенью, в своевременном ремонте. В период таяния снега проводят рыхление снежных валов, образующихся при очитке дорог и тротуаров. Удаление сорняков проводится скашиванием, прополкой, с помощью химпрепаратов (См. «Государственный каталог пестицидов, разрешенных к применению на территории Российской Федерации», М.,2002 г.). Подкормка осуществляется путем равномерного разбрасыванию удобрений по поверхности газона без нарушения травостоя. Сроки и нормы внесения удобрений зависят от почвенных условий и возраста травостоя. Наиболее интенсивной должна быть подкормка в первый год – весной в фазе кущения. Общее количество удобрений за сезон должно в среднем составлять N –2,6; P – 0,7; K – 1,3кг/м2 (по действующему веществу). Чтобы не повредить газон при внесении удобрений необходимо:

- вносить удобрения, когда трава сухая;
- вносить их равномерно по всей площади газона;
- сразу после внесения удобрений полить газоны;
- не вносить минеральные удобрения при температуре выше 23оС.

Активизировать жизнеспособность и повысить устойчивость и декоративность растений можно благодаря применению биологически активных веществ (не вызывающих патологических изменений в росте, безвредных для людей и животных). В качестве регуляторов роста для опрыскивания кроны деревьев и кустарников рекомендуется использовать следующие препараты: Агат 25, Эпин, Гумат калия, Иммуноцитофит. В условиях города, особенно в местах применения противогололедных реагентов, необходимо обязательное внесение препаратов органического происхождения, улучшающих структуру, биологическую активность и вводно-воздушного режим почвы. Рекомендуется применять органические удобрения жидких форм и компосты (суперкомпост «Пикса», биокомпост «Неорганик», жидкое органическое удобрение «Биуд»). В качестве комплексного удобрения, улучшающего декоративные качества зеленых насаждений и способствующего активизации биологических процессов и иммунитета растений, рекомендуется применение препарата «Свентовит». Препарат изготовлен из экстракта 11 видов лекарственных трав с добавление минеральных удобрений.

Негативное влияние на состояние зеленых насаждений выхлопных газов автомобилей и пыли можно снизить, применяя дождевание с обмывом листвы, что улучшает процессы

газообмена и водообмена у растений. Вытаптывание газонов, поломку деревьев и кустарников уменьшают путем направленного изменения дорожно-тропиночной сети.

5.1 Охрана атмосферного воздуха

Требования к охране атмосферного воздуха определены ФЗ «Об охране атмосферного воздуха» от 4 мая 1999 г. N 96-ФЗ, СанПиН 2.1.6.1032-01 "Гигиенические требования к обеспечению качества атмосферного воздуха населенных мест", от 17 мая 2001 г.

В жилой зоне и на других территориях проживания должны соблюдаться ПДК. Предотвращение появления запахов, раздражающего действия и рефлекторных реакций у населения, а также острого влияния атмосферных загрязнений на здоровье в период кратковременных подъемов концентраций обеспечивается соблюдением максимальных разовых ПДК (ПДК_мр).

При проведении работ по благоустройству территории загрязнителями воздуха являются передвижные источники - самосвалы (вывоз мусора), автокран, бортовой грузовой автомобиль (привоз стройматериалов). Основной объём работ будет проводиться вручную. Количество работающих и тем более одновременно действующих механизмов ограничено, периоды их действия кратковременны и не постоянны.

Закон «Об охране атмосферного воздуха» (статья 17) определяет требования к регулированию выбросов вредных (загрязняющих) веществ в атмосферный воздух при эксплуатации транспортных и иных передвижных средств. Запрещается эксплуатация транспортных и иных передвижных средств, содержание вредных (загрязняющих) веществ в выбросах которых превышает установленные технические нормативы выбросов. Транспортные и иные передвижные средства, выбросы которых оказывают вредное воздействие на атмосферный воздух, подлежат регулярной проверке на соответствие таких выбросов техническим нормативам выбросов в порядке, определенном Правительством Российской Федерации.

5.2 Охрана поверхностных и подземных вод

Воздействия на подземные воды не оказываются. Негативные воздействия на поверхностные воды практически сведены к нулю даже в самый потенциально возможный неблагоприятный момент - ливни во время земляных работ. Водотоки, постоянные и временные, отсутствуют.

5.3 Охрана почв и геологической среды

Опасные геологические процессы на проектируемой территории не развиты. Вредные воздействия на почвы и геологическую среду во время работ не оказываются. Расположение дорожек и устройство площадки отдыха являются «противоэрозионными».

Наиболее существенным возможным негативным воздействием в период работ являются несанкционированные проезды транспорта по территории, что необходимо отслеживать, а нарушенные участки тут же рекультивировать (рыхление почвы и подсев злаков).

5.4 Охрана растительного и животного мира

При производстве строительных и иных видов работ строительные и другие организации обязаны:

- ограждать деревья, находящиеся на территории строительства и в зоне производства иных работ, сплошными щитами высотой 2 м. Щиты располагать треугольником на расстоянии не менее 0,5 м от ствола дерева, а также устраивать деревянный настил вокруг ограждающего треугольника радиусом 0,5 м;

- выкопку траншей при прокладке кабеля, канализационных труб и прочих сооружений производить от ствола дерева при толщине ствола до 15 см на расстоянии не менее 2 м, при

толщине ствола более 15 см - не менее 3 м, от кустарников - не менее 1,5 м, считая расстояние от основания крайней скелетной ветви;

- при реконструкции и строительстве дорожек в районе существующих насаждений не допускать изменения вертикальных отметок против существующих более 5 см при понижении или повышении их;

- не складировать строительные материалы и не устраивать стоянки машин и автомобилей на газонах, а также на расстоянии ближе 2,5 м от дерева и 1,5 м от кустарников. Складирование горючих материалов производится не ближе 10 м от деревьев и кустарников;

- подъездные пути и места для установки подъемных кранов располагать вне насаждений и не нарушать установленные ограждения деревьев;

- работы в зоне корневой системы деревьев и кустарников производить ниже расположения основных скелетных корней (не менее 1,5 м от поверхности почвы), не повреждая корневой системы;

- сохранять незагрязненный плодородный слой почвы на всех участках нового строительства, организовать снятие его и буртование по краям строительной площадки. Забуртованный незагрязненный плодородный слой почвы передавать предприятиям зеленого хозяйства для использования при озеленении этих или новых территорий.

На озелененных территориях запрещается:

- рвать цветы и ломать ветви деревьев и кустарников;

- добывать из деревьев сок, смолу, делать надрезы, надписи и наносить другие механические повреждения;

- ловить и уничтожать птиц и животных;

- проезд и стоянка автомашин, мотоциклов, других видов транспорта (кроме транзитных дорог общего пользования и дорог, предназначенных для эксплуатации объекта);

- разжигать костры и нарушать правила противопожарной охраны;

- сжигать листья, сметать листья в лотки в период массового листопада, засыпать ими стволы деревьев и кустарников (опавшую листву целесообразно собирать в кучи, не допуская разноса по улицам, удалять в специально отведенные места для компостирования или вывозить на свалку);

- заливать катки на любых видах газонов, под древесными насаждениями;

- посыпать технической солью и другими химическими препаратами тротуары, проезжие и прогулочные дороги и пр. аналогичные покрытия (за исключением противогололедных материалов, разрешенных к применению);

- сбрасывать смет и другие загрязнения на газоны;

- складировать любые материалы;

- устраивать свалки мусора, снега и льда, за исключением чистого снега, полученного от расчистки садово-парковых дорожек;

- использовать роторные снегоочистительные машины для перекидки снега на насаждения, кроме случая, когда применение роторных машин для уборки улиц и площадей осуществляется при наличии на машинах специальных направляющих устройств, предотвращающих попадание снега на насаждения, а также при возникновении чрезвычайных погодных условий (в этом случае необходимо руководствоваться Регламентом уборки свежевыпавшего снега (снежной массы) с городских дорог и магистралей роторными (шнекороторными) снегоочистителями в период обильных снегопадов и указаниями городского оперативного штаба по координации действий городских организаций и префектур административных округов во время сильных снегопадов);

- подвешивать на деревьях гамаки, качели, веревки для сушки белья, забивать в стволы деревьев гвозди, прикреплять рекламные щиты, электропровода, электрогирлянды из лампочек, флажковые гирлянды, колючую проволоку и другие ограждения, которые могут повредить деревьям;

- проводить разрытия для прокладки инженерных коммуникаций без согласования по установленным правилам;

- применять любые пестициды на территориях в непосредственной близости от жилых домов и воздухозаборных устройств;

- применять торф, торфопесчаную смесь и грунты природного происхождения в качестве материала по созданию плодородного слоя почвы и в качестве почвогрунта.

5.5 Обращение с отходами

Проводится в соответствии с требованиями ФЗ от 24 июня 1998 г. № 89 «Об отходах производства и потребления»

ВЕДОМОСТЬ ЧЕРТЕЖЕЙ

№ листа	Наименование	Масштаб	Примечание
1.	**АНАЛИЗ ГРАДОСТРОИТЕЛЬНОЙ СИТУАЦИИ**	М1:500	на 1 листе
2.	**АНАЛИЗ СУЩЕСТВУЮЩЕГО ПОЛОЖЕНИЯ**	М1:500	на 1 листе
3.	**ПЛАН ДЕМОНТАЖА**	М1:500	на 1 листе
4.	**ГЕНПЛАН**	М1:500	на 1 листе
5.	**ПЛАН БЛАГОУСТРОЙСТВА И ОЗЕЛЕНЕНИЯ**	М1:500	на 1 листе
6.	**ПЛАН ВЫРУБКИ И ПЕРЕСАДКИ**	М1:500	на 1 листе
7.	**РАЗБИВОЧНЫЙ ПЛАН**	М1:500	на 1 листе
8.	**ПЛАН ПОКРЫТИЙ**	М1:500	на 1 листе
9.	**ПЛАН МОЩЕНИЯ**	М1:200	на 1 листе
10.	**КОНСТРУКЦИИ ДОРОЖНЫХ ОДЕЖД (КДО)**		на 1 листе
11.	**ПЛАН МАФ И ПЕРЕНОСНЫХ ИЗДЕЛИЙ**	М1:500	на 1 листе
12.	**ПЛАН ТРАССЫ ЛИНИЙ НАРУЖНОГО ОСВЕЩЕНИЯ**	М1:500	на 1 листе
13.	**ПЛАН ОРГАНИЗАЦИИ РЕЛЬЕФА**	М1:500	на 1 листе
14.	**КАРТОГРАММА ЗЕМЛЯНЫХ МАСС**	М1:500	на 1 листе

ПРИЛОЖЕНИЯ

Приложение 1. Государственный контракт

Приложение 2. Техническое задание

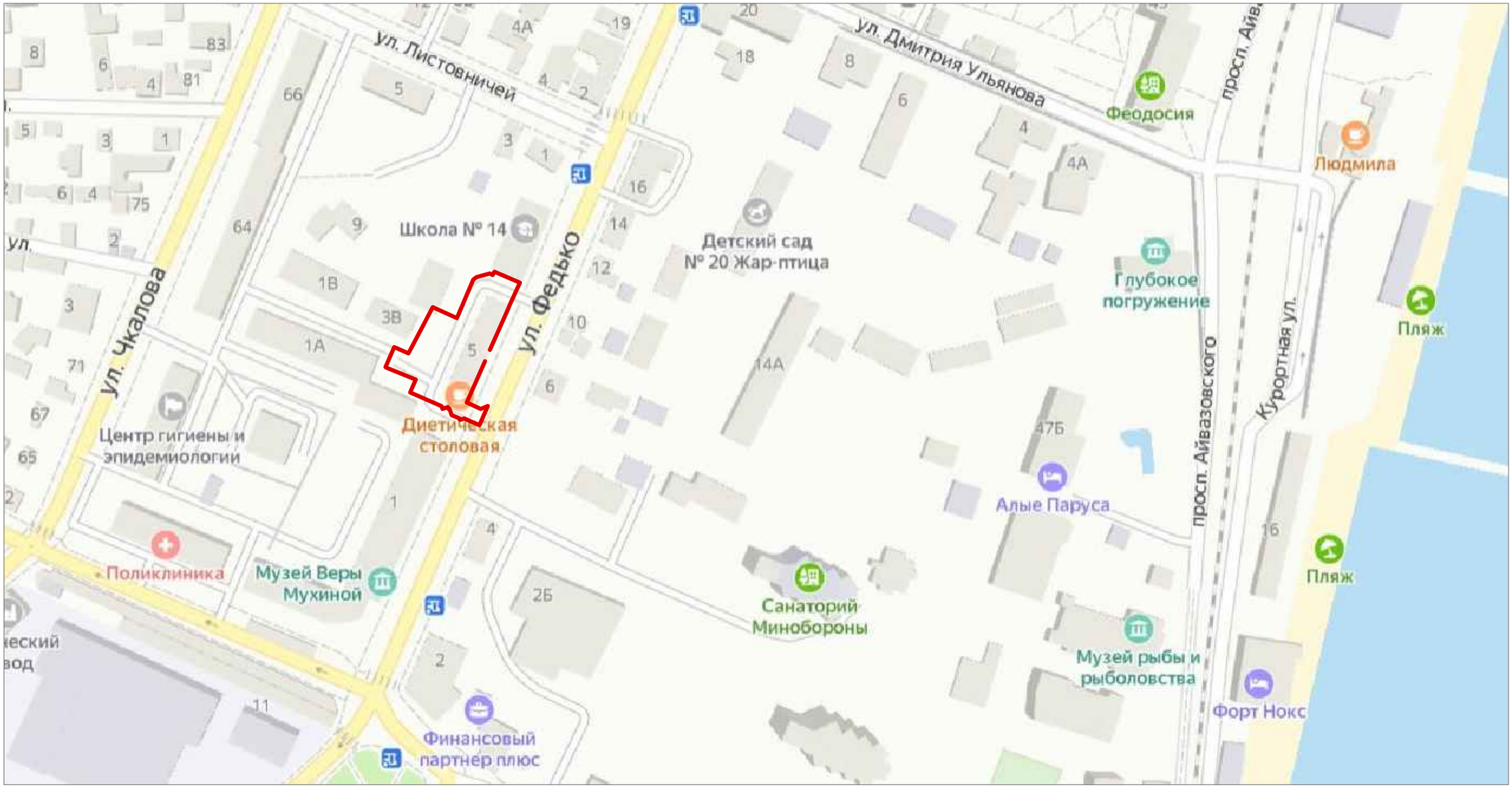

Условные обозначения:

Граница проектирования

						69ЕП-2020-93-2.2-СПОЗУ-БО
						Благоустройство дворовой территории, расположенной по адресу: г.Феодосия, ул.Федько, 5
Изм.	Кол.уч.	Лист	№док.	Подп.	Дата	
Разработал		Вабниц А.М.				Том 2.2 СПОЗУ-БО — Стадия: Р; Лист: 1; Листов: 1
Проверил						
Нач.отдела		Бондарева Е.Е.				
ГАП		Юденков М.А.				Анализ градостроительной ситуации М1:2000 — ООО "АПИКгрупп"

Согласовано

Взамен инв. №

Подп. и дата

Инв. № подл.

Копировал

Формат А3

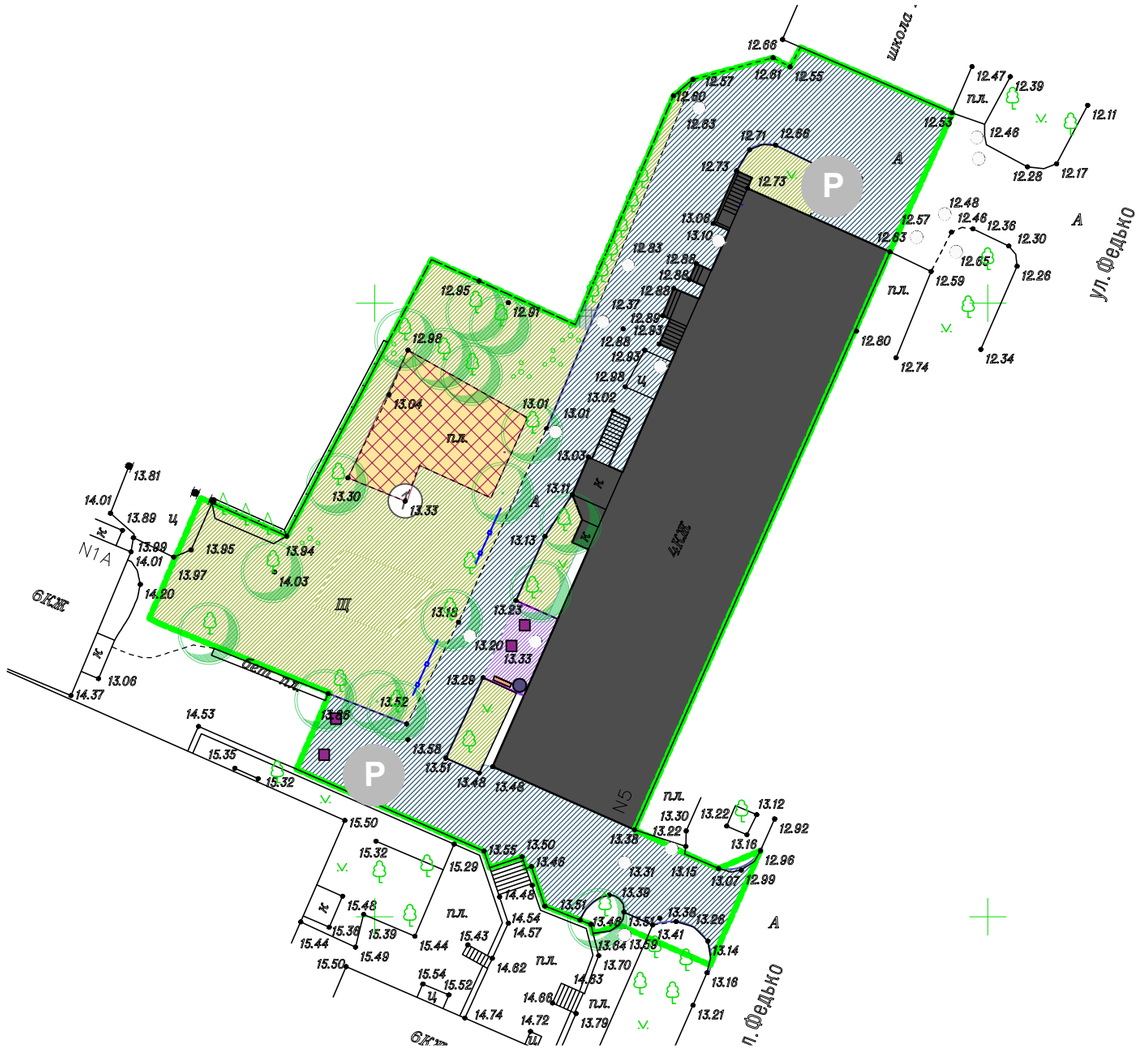

Условные обозначения:

- Граница проектирования
- Существующие здания и сооружения
- Асфальтобетонное покрытие проезда
- Покрытие тротуара из асфальта
- Плитка бетонная
- Существующее озеленение
- Существующее ограждение
- Садовый бортовой камень, 100х20х8
- Дорожный бортовой камень, 100х30х15
- Существующие МАФ
- (3) Номер по экспликации зданий и сооружений
- (Р) Сущ. парковочные места

Баланс территории

№ п/п	Наименование	Существующий	
		м²	%
1	Общая площадь	2170	100
2	Здания и сооружения	686.0	31.61
3	Дорожки и площадки:	853.5	39.33
	- плиточное покрытие	102.0	
	-асфальтобетонное покрытие	750.0	
	-бетонная плита	1,5	
4	Площадь озеленения	630.5	29.06
	-газон	-	
5	Зеленые насаждения:	шт	шт/га
	-деревья	17	3

Изм.	Кол.уч.	Лист	№док.	Подп.	Дата	69ЕП-2020-93-2.2-СПОЗУ-БО		
						Благоустройство дворовой территории, расположенной по адресу: г.Феодосия, ул.Федько, 5		
Разработал		Вабниц А.М.				Том 2.2 СПОЗУ-БО	Стадия	Лист	Листов
Проверил							Р	1	1
Нач.отдела		Бондарева Е.Е.							
ГАП		Юденков М.А.				Анализ существующего положения М1:500	ООО "АПИКгрупп"	

Согласовано

Взамен инв. №

Подп. и дата

Инв. № подл.

Копировал

Формат А3

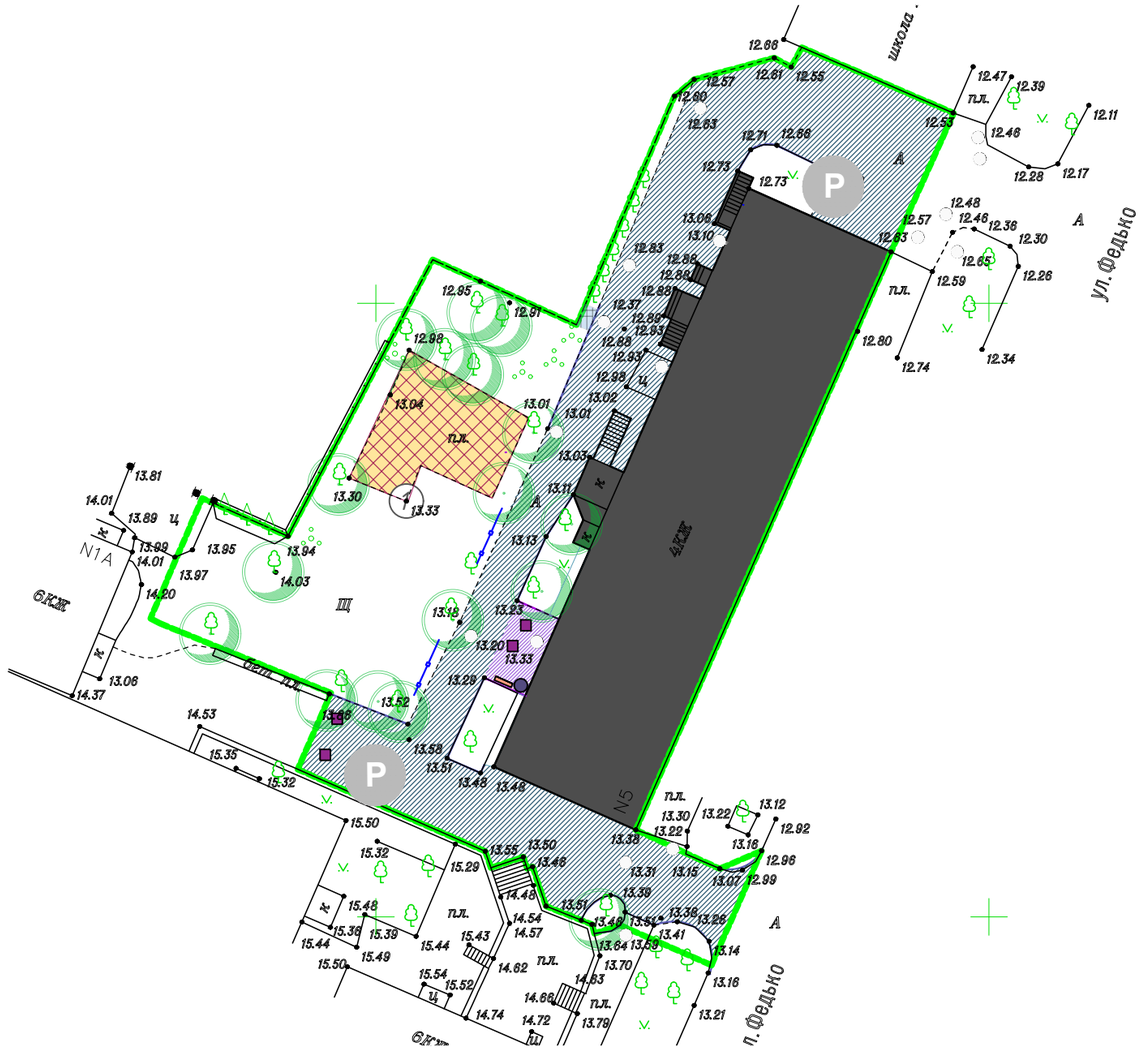

Условные обозначения:

- Граница проектирования
- Существующие здания и сооружения
- Асфальтобетонное покрытие проезда
- Покрытие тротуара из асфальта
- Плитка бетонная
- Существующее озеленение
- Существующее ограждение
- Садовый бортовой камень, 100х20х8
- Дорожный бортовой камень, 100х30х15
- Проектируемые МАФ
- Номер по экспликации зданий и сооружений

Спецификация демонтируемых покрытий						
Поз.	Наименование	Тип	Ед. изм.	Количество	Толщина слоя, м	Примечание
1	Демонтаж асфальтобетонного пешеходного покрытия		$м^2$	25.00	0,10	
	- асфальтобетон крупнозернистый		$м^3$	1.25	0,05	
2	Демонтаж асфальтобетонного покрытия проезжей части		$м^2$	725.00	0,05	
	- асфальтобетон мелкозернистый		$м^3$	43.50	0,06	
3	Демонтаж плиточного покрытия		$м^2$	725.00	0,11	
	- плитка бетонная		$м^3$	43.50	0,06	
	- цементно-песчаная смесь		$м^3$	36.25	0,05	

Экспликация зданий и сооружений		
Номер на плане	Наименование	Примечание
1	Хозяйственные площадки для сушки белья	Существующая / Проектируемая

Ведомость демонтируемых бортовых камней и подпорных стен				
Поз.	Наименование	Ед.изм.	Количество	Примечание
1	Демонтаж дорожного бортового камня Бр.100.30.15 на бетонном основании	мп	110,0	бетоннный
2	Демонтаж садового бортового камня Бр.100.20.8 на бетонном основании	мп	10,0	бетоннный

Согласовано

Взамен инв. №

Подп. и дата

Инв. № подл.

Изм.	Кол.уч.	Лист	№док.	Подп.	Дата
Разработал		Вабниц А.М.			
Проверил					
Нач.отдела		Бондарева Е.Е.			
ГАП		Юденков М.А.			

69ЕП-2020-93-2.2-СПОЗУ-БО

Благоустройство дворовой территории, расположенной по адресу: г.Феодосия, ул.Федько, 5

Том 2.2 СПОЗУ-БО	Стадия	Лист	Листов
	Р	1	1

План демонтажа М1:500

ООО "АПИКгрупп"

Копировал

Формат А3

Генеральный план М 1:500

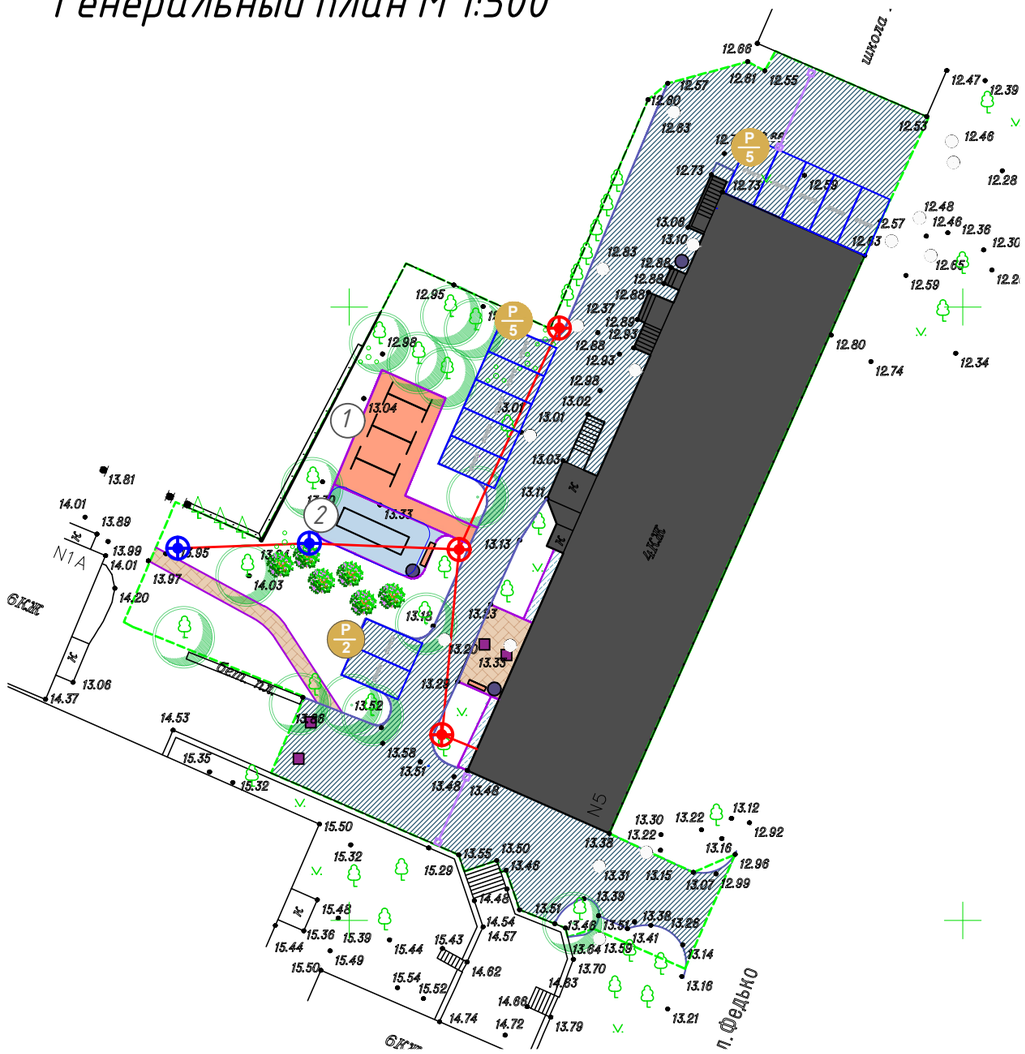

УСЛОВНЫЕ ОБОЗНАЧЕНИЯ

Граница благоустройства

ЗДАНИЯ И СООРУЖЕНИЯ

Строения (сцена, туалет)

ДОРОЖНО–ТРОПИНОЧНАЯ СЕТЬ

Покрытие из плитки

Покрытие из асфальта

Покрытие из резиновой плитки

Песчано–гравийное покрытие

Борт дорожный (1000х300х150)

Борт садовый (100х20х8)

Парковочное место

МАФ

Лавки, качели, урны

Спортивные МАФ, тренажеры

ОЗЕЛЕНЕНИЕ

Существующие насаждения

Проектируемые насаждения/пересаживаемые

НАРУЖНОЕ ОСВЕЩЕНИЕ И АХП

Проектируемая кабельная линия НО

Парковые опоры наружного освещения

Основные технико–экономические показатели

Поз.	Показатели	Ед. изм.	Количество
1	Площадь территории	м2	2170
2	Площадь застройки зданиями и сооружениями	м2	686
3	Площадь твердых покрытий в том числе:	м2	1015
	Плитка бетонная	м2	50
	Асфальтовое покрытие	м2	857
	Резиновая плитка	м2	41
	Гранитный отсев	м2	67
4	Площадь озеленения, в том числе:	м2	469
	Газон	м2	–
	Цветники	м2	-
5	Деревья	шт	23
6	Кустарники	шт	-

Экспликация зданий и сооружений

Номер на плане	Наименование	Примечание
1	Хозяйственные площадки для сушки белья	Существующая / Проектируемая
2	Спортивная площадка	Проектируемая

Изм.	Кол.уч.	Лист	№док.	Подп.	Дата
Разработал		Вабниц А.М.			
Проверил					
Нач.отдела		Бондарева Е.Е.			
ГАП		Юденков М.А.			

69ЕП-2020-93-2.2-СПОЗУ-БО

Благоустройство дворовой территории, расположенной по адресу: г.Феодосия, ул.Федько, 5

Том 2.2 СПОЗУ-БО

Стадия	Лист	Листов
Р	1	1

Генплан М1:500

ООО "АПИКгрупп"

Согласовано

Взамен инв. №

Подп. и дата

Инв. № подл.

Копировал

Формат А3

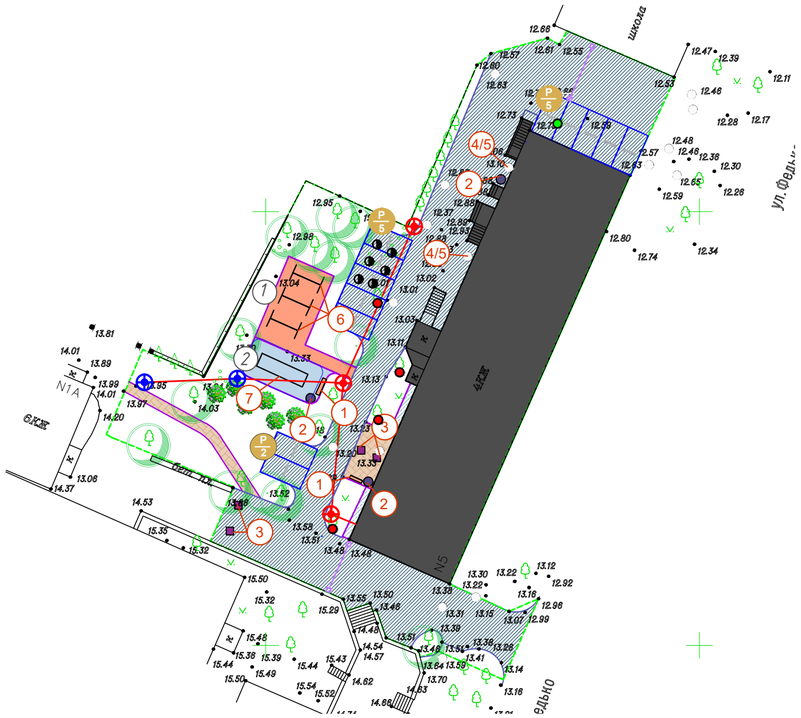

Ведомость пересадки и вырубки

Поз.	Наименование	Ед. изм, шт.	Примечание
1	Вырубка деревьев, D=1,2м, h=9м с корчеванием пня	3	–
2	Вырубка кустарника, D=0,6м, h=5м	1	–
3	Корчевание пня, D=1,2м,	1	–
4	Пересадка деревьев	6	–

Ведомость бортовых камней

Поз.	Наименование	Длина, м.п	Примечание
1	Бортовой камень бетонный дорожный БР 100.30.15	155	установка на высоту 15 см от покрытия
2	Бортовой камень бетонный садовый 100.20.8	122	установка в уровень с твердым покрытием

Основные технико–экономические показатели

Поз.	Показатели	Ед. изм.	Количество
1	Площадь территории	м2	2170
2	Площадь застройки зданиями и сооружениями	м2	686
3	Площадь твердых покрытий в том числе:	м2	1015
	Плитка бетонная	м2	50
	Асфальтовое покрытие	м2	857
	Резиновая плитка	м2	41
	Гранитный отсев	м2	67
4	Площадь озеленения, в том числе:	м2	469
	Газон	м2	–
	Цветники	м2	-
5	Деревья	шт	23
6	Кустарники	шт	-

Ведомость МАФ

Поз.	Условное обозначение на плане	Наименование артикул	Кол–во, шт	Примечание	Изображение
		Парковое оборудование			
1	1	Скамья парковая ЛГСП–06.5	2	Ширина 450 мм Длина 1500 мм Высота 470 мм	
2	2	Урна металическая ЛГУ–07	3	Ширина 250 мм Длина 250 мм Высота 430 мм	
3	3	Стойки для сушки белья 02009 для улицы	3	Ширина 2 000 мм Длина 2 650 мм Высота 2 000 мм	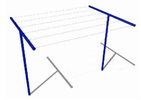
4	4	Люк ГТС (ППЛ) армированный с запорным устройством тип Л нагрузка до 5 тн	2	Макс. нагрузка, т 5 Диаметр корпуса, мм 824 Высота люка, мм 110 Диаметр крышки, мм 630 Толщина крышки, мм 40 Масса, кг 49	
5	5	Опорная плита УОП–6	2	Высота – 33 см Вес – 1100 кг Диаметр –1600мм Диаметр –1020мм	
6	6	ВАЗОН "КРИСТАЛ" 046	4	Длина –500 мм Ширина –500 мм Высота –450 мм Вес –110 кг	
7	7	Воркаут–комплекс: 4 турника, рукоход–змеевик, шведская стенка и скалодром, К–037	1	Габариты: 5840 мм Х 1661 мм Высота: 2650 мм	
8		Фонарь дорожный 2 ЗДФ–159–1250 SP–2–7 SA–1–1 C1	3		
9		Фонарь ЗДФ–133–1250 SP–1–4,5 SA–1–2	2		
10		ИДН средний элемент (размер 500x500x50мм)	22		
11		ИДН концевой элемент (размер 500x250x50мм)	4		

Экспликация зданий и сооружений

Номер на плане	Наименование	Примечание
1	Хозяйственные площадки для сушки белья	Существующая / Проектируемая
2	Спортивная площадка	Проектируемая

Ведомость дорожек тротуаров и проездов

Поз.	Наименование	Площадь, м2	Примечание
1	Покрытие из асфальтобетона (на существующем основании	18	– Асфальтобетон крупнозернистый тип В, марка III, ГОСТ 9128–2009 – 5см; – Асфальтобетон мелкозернистый тип Д, марка III, ГОСТ 9128–2009 – 5см.
2	Покрытие из асфальтобетона (на новом основании)	104	– Песок средней крупности, ГОСТ 8736–93 – 8 см; – Щебень фр.5–10, ГОСТ 25607–2009 – 15см; – Асфальтобетон крупнозернистый тип В, марка III, ГОСТ 9128–2009 – 5см; – Асфальтобетон мелкозернистый тип Д, марка III, ГОСТ 9128–2009 – 5см.
3	Восстановление покрытия из асфальта 5 см (после фрезеровки)	725	– Выравнивающий слой асфальта –3см – Асфальтобетон песчаный тип Д, марка II, ГОСТ 9128–2009 – 5см
4	Покрытие из бетонной тротуарной плитки (на новом основании)	24	– Песок средней крупности, ГОСТ 8736–93 – 10 см; – Щебень фр.5–10, ГОСТ 25607–2009 – 12см; – Сухая цементно–песчаная смесь М100, ТУ–400–24–114–78 – 5см; – Плитка бетонная – 6см.
5	Покрытие из бетонной тротуарной плитки (на существующем основании)	26	– Щебень фр.5–10, ГОСТ 25607–2009 – 5см; – Сухая цементно–песчаная смесь М100, ТУ–400–24–114–78 – 5см; – Плитка бетонная – 6см.
6	Ремонт асфальтового покрытия отмостки	10	– Асфальтобетон песчаный тип Д, марка III, ГОСТ 9128–2009 – 6см
7	Покрытие из резиновой плитки (на новом основании)	41	– Песок средней крупности, ГОСТ 8736–93 – 12 см; – Щебень фр.5–10, ГОСТ 25607–2009 – 12см; – Асфальтобетон песчаный тип Д, марка III, ГОСТ 9128–2009 – 5см; – Покрытие из плиток поливинилхлоридных на клее КН–2 – 4 см.
8	Покрытие из гранитного отсева (на новом основании)	15	– Песок средней крупности, ГОСТ 8736–93 – 8 см; – Щебень фр.5–10, ГОСТ 25607–2009 – 10см; – Песчано–гравийная смесь – 10см; – Спецсмесь, гранитные высевки.
9	Покрытие из гранитного отсева (на старом основании)	52	– Щебень фр.5–10, ГОСТ 25607–2009 – 10см; – Песчано–гравийная смесь – 10см; – Спецсмесь, гранитные высевки – 10см.

Согласовано

Взамен инв. №

Подп. и дата

Инв. № подл.

Изм.	Кол.уч.	Лист	№док.	Подп.	Дата
Разработал		Вабниц А.М.			
Проверил					
Нач.отдела		Бондарева Е.Е.			
ГАП		Юденков М.А.			

69ЕП–2020–93–2.2–СПОЗУ–БО

Благоустройство дворовой территории, расположенной по адресу: г.Феодосия, ул.Федько, 5

Том 2.2 СПОЗУ–БО

Стадия	Лист	Листов
Р	1	1

План благоустройства и озеленения М1:500

ООО "АПИКгрупп"

Копировал

Формат А1

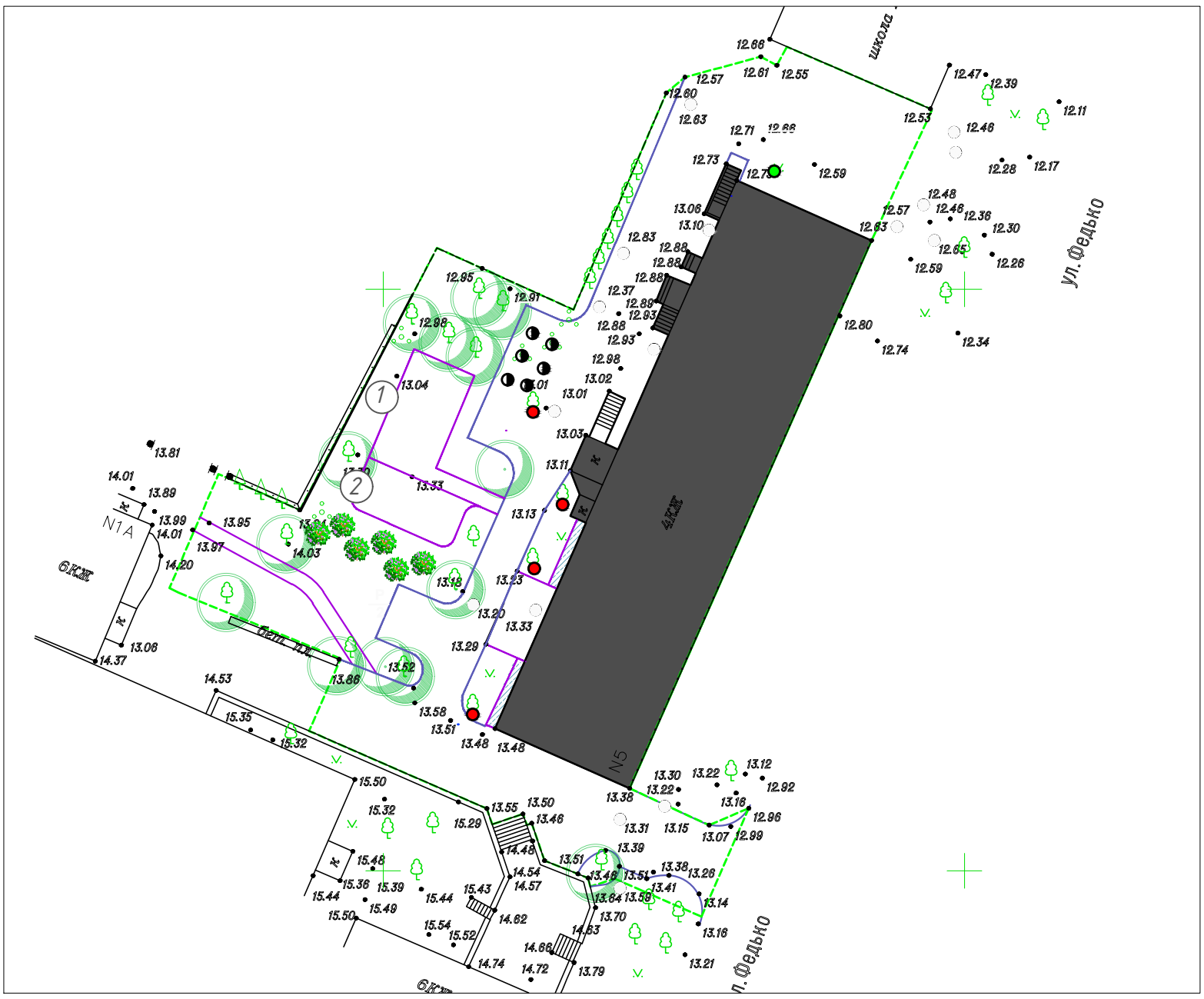

Условные обозначения:

- Граница проектирования
- Существующие здания и сооружения
- Садовый бортовой камень, 100х20х8
- Дорожный бортовой камень, 100х30х15
- Пересаживаемые деревья / место выкопки – 4 шт.
- Пересаживаемые деревья / место высадки – 4 шт.
- Вырубаемые деревья/ кустарники – 4 шт.
- Пни на выкорчевывание – 4 шт.

Ведомость пересадки и вырубки

Поз.	Наименование	Ед. изм, шт.	Примечание
1	Вырубка деревьев, D=1,2м, h=9м с корчеванием пня	3	–
2	Вырубка кустарника, D=0,6м, h=5м	1	–
3	Корчевание пня, D=1,2м,	1	–
4	Пересадка деревьев	6	–

Изм.	Кол.уч.	Лист	№док.	Подп.	Дата	69ЕП-2020-93-2.2-СПОЗУ-БО		
						Благоустройство дворовой территории, расположенной по адресу: г.Феодосия, ул.Федько, 5		
Разработал		Вабниц А.М.				Том 2.2 СПОЗУ-БО	Стадия	Лист	Листов
Проверил							Р	1	1
Нач.отдела		Бондарева Е.Е.							
ГАП		Юденков М.А.				План вырубки и пересадки М1:500	ООО "АПИКгрупп"		

Согласовано

Взамен инв. №

Подп. и дата

Инв. № подл.

Копировал

Формат А3

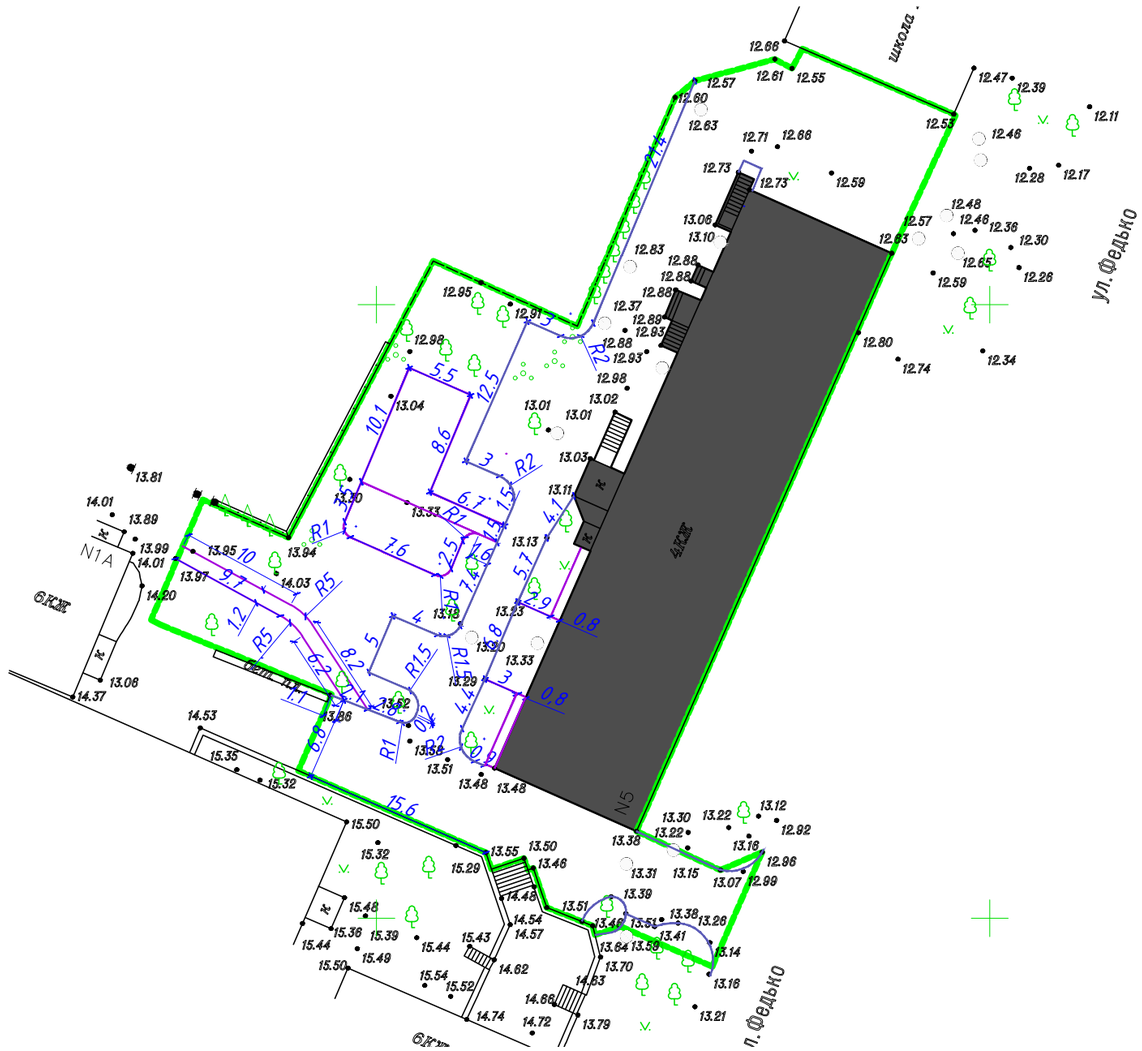

Условные обозначения:

- Граница проектирования
- Существующие здания и сооружения
- 6.4 — Размерные выноски
- Садовый бортовой камень, 100х20х8
- Дорожный бортовой камень, 100х30х15

Экспликация зданий и сооружений

Номер на плане	Наименование	Примечание
1	Хозяйственные площадки для сушки белья	Существующая / Проектируемая
2	Спортивная площадка	Проектируемая

						69ЕП-2020-93-2.2-СПОЗУ-БО
						Благоустройство дворовой территории, расположенной по адресу: г.Феодосия, ул.Федько, 5
Изм.	Кол.уч.	Лист	№док.	Подп.	Дата	
Разработал	Вабниц А.М.					Том 2.2 СПОЗУ-БО — Стадия: Р; Лист: 1; Листов: 1
Проверил						
Нач.отдела	Бондарева Е.Е.					
ГАП	Юденков М.А.					Разбивочный план М1:500 — ООО "АПИКгрупп"

Согласовано

Взамен инв. №

Подп. и дата

Инв. № подл.

Копировал

Формат А3

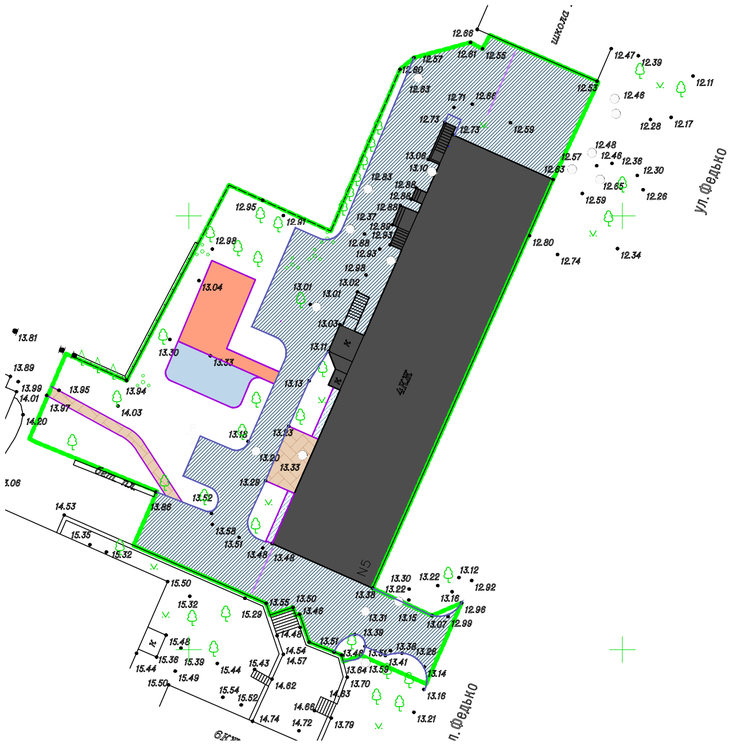

Ведомость дорожек тротуаров и проездов

Поз.	Наименование	Площадь, м2	Примечание
1	Покрытие из асфальтобетона (на существующем основании	18	– Асфальтобетон крупнозернистый тип В, марка III, ГОСТ 9128–2009 – 5см; – Асфальтобетон мелкозернистый тип Д марка III, ГОСТ 9128–2009 – 5см.
2	Покрытие из асфальтобетона (на новом основании)	104	– Песок средней крупности, ГОСТ 8736–93 – 8 см; – Щебень фр.5–10, ГОСТ 25607–2009 – 15см; – Асфальтобетон крупнозернистый тип В, марка III, ГОСТ 9128–2009 – 5см; – Асфальтобетон мелкозернистый тип Д марка III, ГОСТ 9128–2009 – 5см.
3	Восстановление покрытия из асфальта 5 см (после фрезеровки)	725	– Выравнивающий слой асфальта –3см – Асфальтобетон песчаный тип Д марка II, ГОСТ 9128–2009 – 5см
4	Покрытие из бетонной тротуарной плитки (на новом основании)	24	– Песок средней крупности, ГОСТ 8736–93 – 10 см; – Щебень фр.5–10, ГОСТ 25607–2009 – 12см; – Сухая цементно–песчаная смесь М100, ТУ–400–24–114–78 – 5см; – Плитка бетонная – 6см.
5	Покрытие из бетонной тротуарной плитки (на существующем основании)	26	– Щебень фр.5–10, ГОСТ 25607–2009 – 5см; – Сухая цементно–песчаная смесь М100, ТУ–400–24–114–78 – 5см; – Плитка бетонная – 6см.
6	Ремонт асфальтового покрытия отмостки	10	– Асфальтобетон песчаный тип Д марка III, ГОСТ 9128–2009 – 6см
7	Покрытие из резиновой плитки (на новом основании)	41	– Песок средней крупности, ГОСТ 8736–93 – 12 см; – Щебень фр.5–10, ГОСТ 25607–2009 – 12см; – Асфальтобетон песчаный тип Д марка III, ГОСТ 9128–2009 – 5см; – Покрытие из плиток поливинилхлоридных на клее КН–2 – 4 см.
8	Покрытие из гранитного отсева (на новом основании)	15	– Песок средней крупности, ГОСТ 8736–93 – 8 см; – Щебень фр.5–10, ГОСТ 25607–2009 – 10см; – Песчано–гравийная смесь – 10см; – Спецсмесь, гранитные высевки.
9	Покрытие из гранитного отсева (на старом основании)	52	– Щебень фр.5–10, ГОСТ 25607–2009 – 10см; – Песчано–гравийная смесь – 10см; – Спецсмесь, гранитные высевки – 10см.

Ведомость бортовых камней

Поз.	Наименование	Длина, м.п	Примечание
1	Бортовой камень бетонный дорожный БР 100.30.15	155	установка на высоту 15 см от покрытия
2	Бортовой камень бетонный садовый 100.20.8	122	установка в уровень с твердым покрытием

УСЛОВНЫЕ ОБОЗНАЧЕНИЯ

Граница благоустройства

ЗДАНИЯ И СООРУЖЕНИЯ

Строения (сцена, туалет)

ДОРОЖНО–ТРОПИНОЧНАЯ СЕТЬ

Покрытие из плитки

Покрытие из асфальта

Покрытие из резиновой плитки

Песчано–гравийное покрытие

Борт дорожный (1000х300х150)

Борт садовый (100х20х8)

Парковочное место

Экспликация зданий и сооружений

Номер на плане	Наименование	Примечание
1	Хозяйственные площадки для сушки белья	Существующая / Проектируемая
2	Спортивная площадка	Проектируемая

Согласовано

Взамен инв. №

Подп. и дата

Инв. № подл.

Изм.	Кол.уч.	Лист	№док.	Подп.	Дата
Разработал		Вабниц А.М.			
Проверил					
Нач.отдела		Бондарева Е.Е.			
ГАП		Юденков М.А.			

69ЕП-2020-93-2.2-СПОЗУ-БО

Благоустройство дворовой территории, расположенной по адресу: г.Феодосия, ул.Федько, 5

Том 2.2 СПОЗУ-БО

Стадия	Лист	Листов
Р	1	1

План покрытий М1:500

ООО "АПИКгрупп"

Копировал

Формат А1

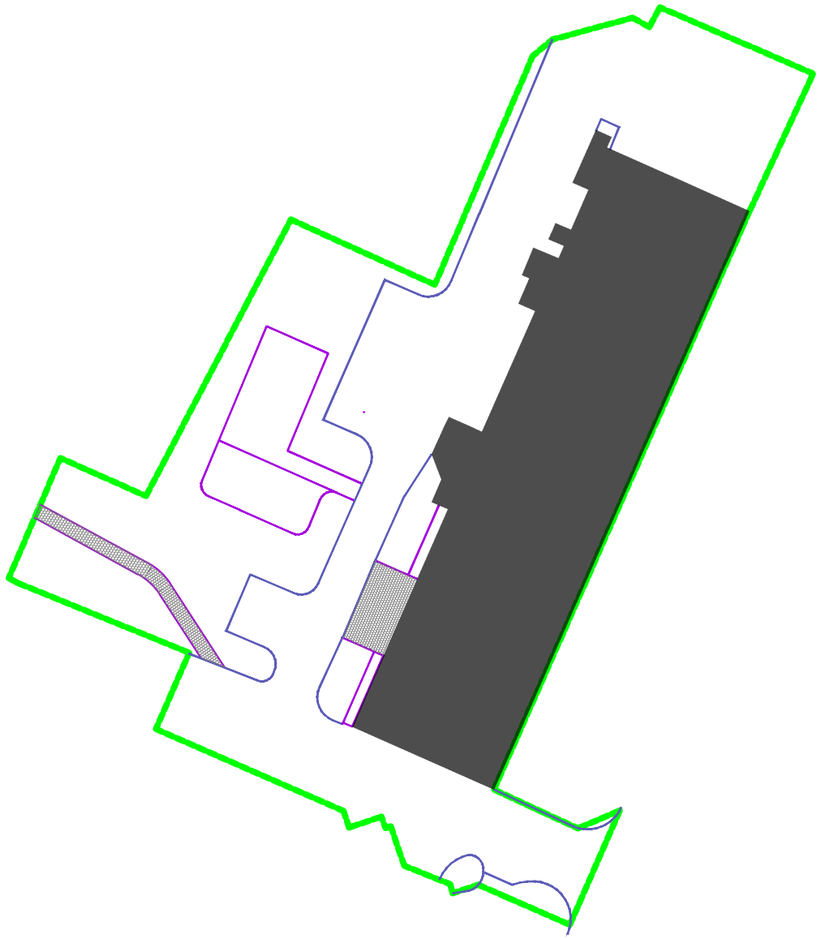

Ведомость элементов мощения			
№п/п	Показатели	Ед. изм.	Количество
1.	Плитка тротуарная бетонная "Новый город", цвет "Серый" 80 x 160 x 60 160 x 160 x 60 240 x 160 x 60	м2	50

Рисунок мощения плитки "Новый город"

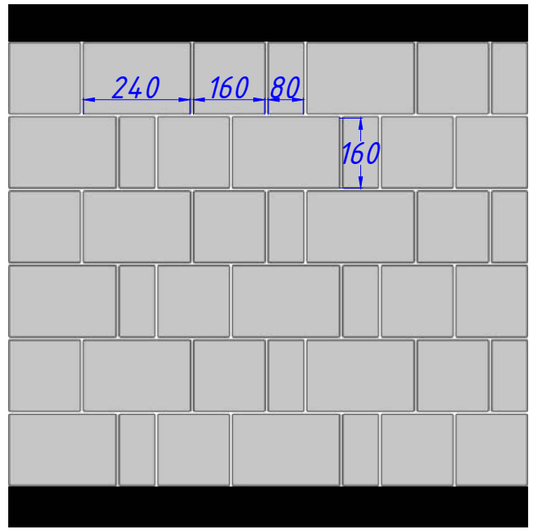

Условные обозначения:

Граница проектирования

Плитка тротуарная бетонная "Новый город"

Экспликация зданий и сооружений		
Номер на плане	Наименование	Примечание
1	Хозяйственные площадки для сушки белья	Существующая / Проектируемая
2	Спортивная площадка	Проектируемая

Согласовано

Взамен инв. №

Подп. и дата

Инв. № подл.

Изм.	Кол.уч.	Лист	№док.	Подп.	Дата	69ЕП-2020-93-2.2-СПОЗУ-БО			
						Благоустройство дворовой территории, расположенной по адресу: г.Феодосия, ул.Федько, 5			
Разработал		Вабниц А.М.				Том 2.2 СПОЗУ-БО	Стадия	Лист	Листов
Проверил							Р	1	1
Нач.отдела		Бондарева Е.Е.							
ГАП		Юденков М.А.				План мощения М1:500	ООО "АПИКгрупп"		

Копировал

Формат А3

Тип 1
Асфальтобетонное покрытие
на существующее основание на проездах М 1:40

Асфальтобетон мелкозернистый тип Д, марка III, ГОСТ 9128-2009	- 50 мм
Асфальтобетон крупнозернистый тип В, марка III, ГОСТ 9128-2009	- 50 мм
Существующее основание	

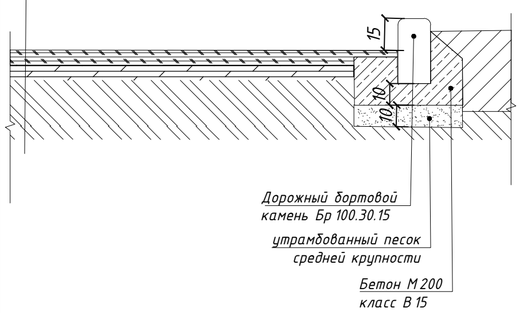

Тип 2
Асфальтобетонное покрытие
на новое основание на проездах М 1:40

Асфальтобетон мелкозернистый тип Д, марка III, ГОСТ 9128-2009	- 50 мм
Асфальтобетон крупнозернистый тип В, марка III, ГОСТ 9128-2009	- 50 мм
Щебень фр.5-10, ГОСТ 25607-2009	-150 мм
Песок средней крупности, ГОСТ 8736-93	-80 мм
Грунт	

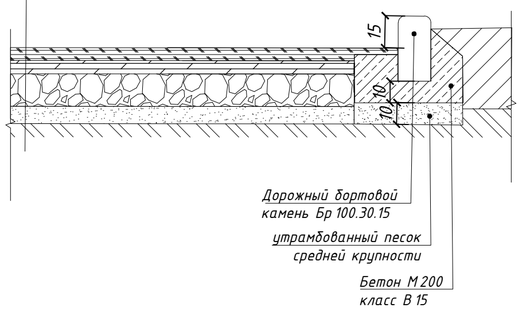

ТИП 4
Конструкция плиточного покрытия из бетонной плитки на щебеночном основании *
М 1:40

Бетонная тротуарная плитка	6 см
Сухая цементопесчаная смесь ТУ 400-24-114-98	5 см
Щебень средней крупн. ГОСТ 25607-2009	12 см
Песок Мк=2.5-2.0 мм, Кф=6.0 м/сут ГОСТ 8736-93	10 см
Уплотненный грунт	

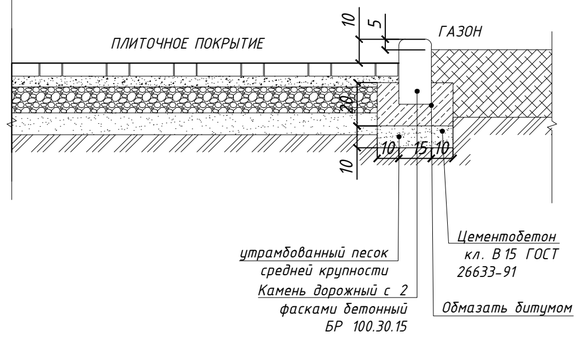

ТИП 5
Конструкция плиточного покрытия из бетонной плитки на существующем основании *
М 1:40

Бетонная тротуарная плитка	6 см
Сухая цементопесчаная смесь ТУ 400-24-114-98	5 см
Щебень средней крупн. ГОСТ 25607-2009, выравнивающий слой	5 см
Существующее основание	

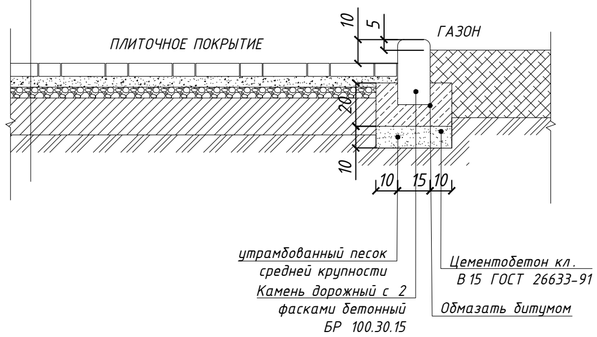

Тип 8
Устройство покрытия из гранитного отсева
М 1:40

Спецсмесь, гранитные высевки	6 см
Песчано-гравийная смесь	10 см
Щебень фр 5-10. ГОСТ 25607-2009	10 см
Песок Мк=2.5-2.0 мм, Кф=6.0 м/сут ГОСТ 8736-93	8 см
Уплотненный грунт	

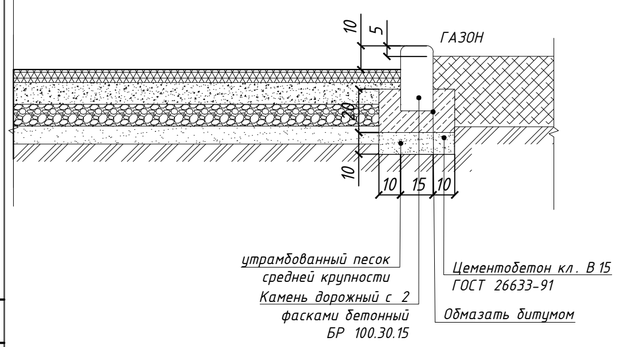

Тип 9
Устройство покрытия из гранитного отсева
на существующем основании М 1:40

Спецсмесь, гранитные высевки	6 см
Песчано-гравийная смесь	10 см
Щебень фр 5-10. ГОСТ 25607-2009	10 см
Существующее основание	

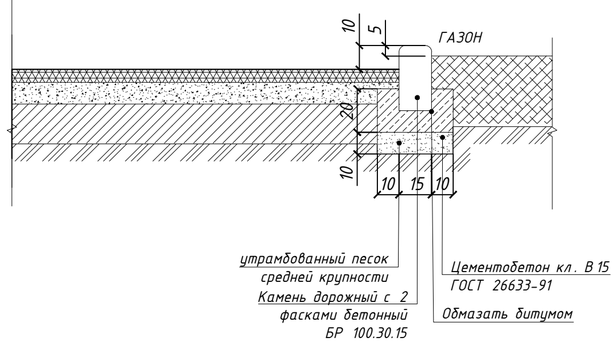

Тип 6
Ремонт асфальтового покрытия отмостки
М 1:40

Асфальтобетон песчаный тип Д, марка III, ГОСТ 9128-2009	- 60 мм
Существующее основание	

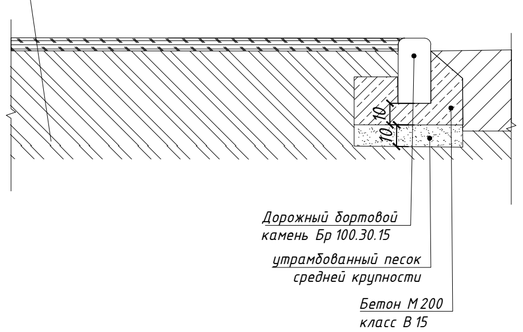

Конструкция устройства понижения
бортового камня в местах примыкания к проезду

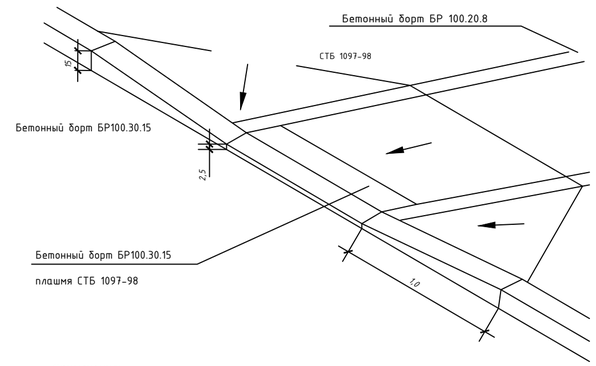

Примечания:
В местах пересечений проезжей части с тротуарами бетонный борт БР 100.30.15 понизить до 0,025 м согласно схемы

ТИП 7
Конструкция покрытия из резиновых плиток
М 1:40

Плитка поливинилхлоридная: на клее КН-2,	4 см
Асфальтобетон песчаный типД, марка III, ГОСТ 9128-2009	5 см
Щебень средней крупн. ГОСТ 25607-2009	12 см
Песок Мк=2.5-2.0 мм, Кф=6.0 м/сут ГОСТ 8736-93	12 см
Уплотненный грунт	

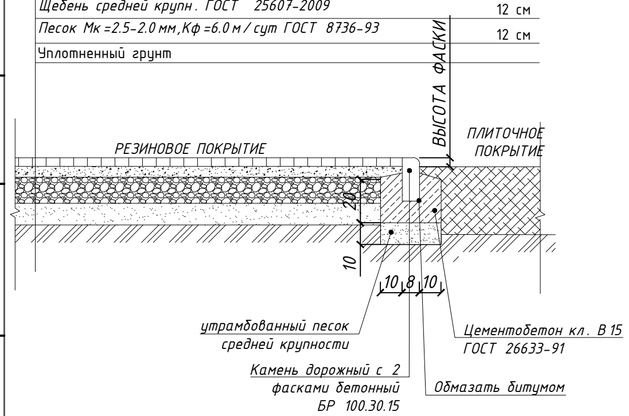

Тип 3
Восстановление асфальтового покрытия на проездах М 1:40

Асфальтобетон мелкозернистый тип Д, марка III, ГОСТ 9128-2009	- 50 мм
Существующее основание	

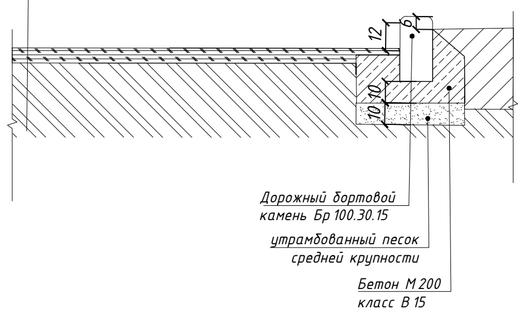

Стандартный узел установки МАФ
М 1:20

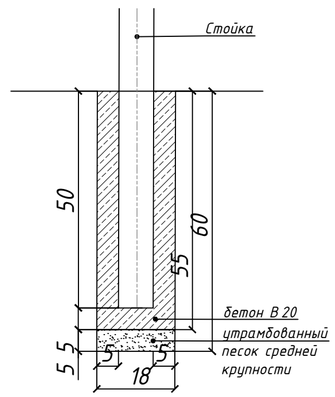

** Примечания:*
1. Лицевую поверхность плиток выравнивать трамбованием или легкой вибрацией.
2. Заделка швов между плитками производится сухой песчаной смесью.

Изм.	Кол.уч.	Лист	№док.	Подп.	Дата	69ЕП-2020-93-2.2-СПОЗУ-БО		
						Благоустройство дворовой территории, расположенной по адресу: г.Феодосия, ул.Федько, 5		
Разработал		Вабниц А.М.				Том 2.2 СПОЗУ-БО	Стадия	Лист	Листов
Проверил							Р	1	1
Нач.отдела		Бондарева Е.Е.							
ГАП		Юденков М.А.				Конструкции дорожных одежд	ООО "АПИКгрупп"		

Согласовано

Взамен инв. №

Подп. и дата

Инв. № подл.

Копировал

Формат А1

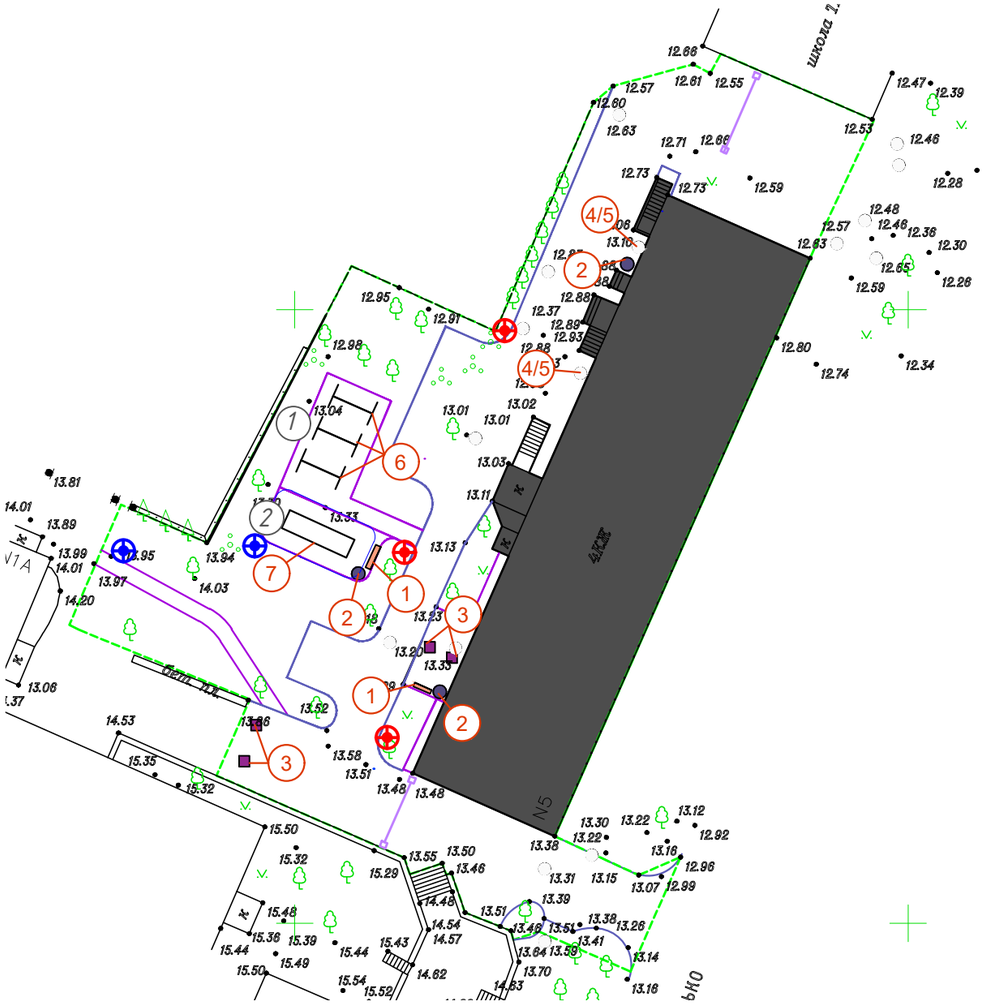

Условные обозначения:

- Граница проектирования
- Существующие здания и сооружения
- Проектируемые МАФ
- (2) Номер МАФ по ведомости
- Садовый бортовой камень, 100х20х8
- Дорожный бортовой камень, 100х30х15
- ИДН

10		ИДН средний элемент (размер 500х500х50мм)	22		
11		ИДН концевой элемент (размер 500х250х50мм)	4		

Ведомость МАФ

Поз.	Условное обозначение на плане	Наименование артикул	Кол-во, шт	Примечание	Изображение
		Парковое оборудование			
1	1	Скамья парковая ЛГСП-06.5	2	Ширина 450 мм Длина 1500 мм Высота 470 мм	
2	2	Урна металическая ЛГУ-07	3	Ширина 250 мм Длина 250 мм Высота 430 мм	
3	3	Стойки для сушки белья 02009 для улицы	3	Ширина 2 000 мм Длина 2 650 мм Высота 2 000 мм	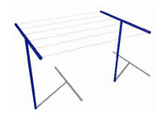
4	4	Люк ГТС (ППЛ) армированный с запорным устройством тип Л нагрузка до 5 тн	2	Макс. нагрузка, т 5 Диаметр корпуса, мм 824 Высота люка, мм 110 Диаметр крышки, мм 630 Толщина крышки, мм 40 Масса, кг 49	
5	5	Опорная плита УОП-6	2	Высота – 33 см Вес – 1100 кг Диаметр –1600мм Диаметр –1020мм	
6	6	ВАЗОН "КРИСТАЛ" 046	4	Длина –500 мм Ширина –500 мм Высота –450 мм Вес –110 кг	
7	7	Воркаут-комплекс: 4 турника, рукоход-змеевик, шведская стенка и скалодром, К-037	1	Габариты: 5840 мм Х 1661 мм Высота: 2650 мм	
8		Фонарь дорожный 2 ЗДФ-159-1250 SP-2-7 SA-1-1 C1	3		
9		Фонарь ЗДФ-133-1250 SP-1-4,5 SA-1-2	2		

Экспликация зданий и сооружений

Номер на плане	Наименование	Примечание
1	Хозяйственные площадки для сушки белья	Существующая / Проектируемая
2	Спортивная площадка	Проектируемая

Изм.	Кол.уч.	Лист	№док.	Подп.	Дата
Разработал		Вабниц А.М.			
Проверил					
Нач.отдела		Бондарева Е.Е.			
ГАП		Юденков М.А.			

69ЕП-2020-93-2.2-СПОЗУ-БО

Благоустройство дворовой территории, расположенной по адресу: г.Феодосия, ул.Федько, 5

Том 2.2 СПОЗУ-БО

Стадия	Лист	Листов
Р	1	1

План МАФ и переносных изделий М1:500

ООО "АПИКгрупп"

Согласовано

Взамен инв. №

Подп. и дата

Инв. № подл.

Копировал

Формат А3

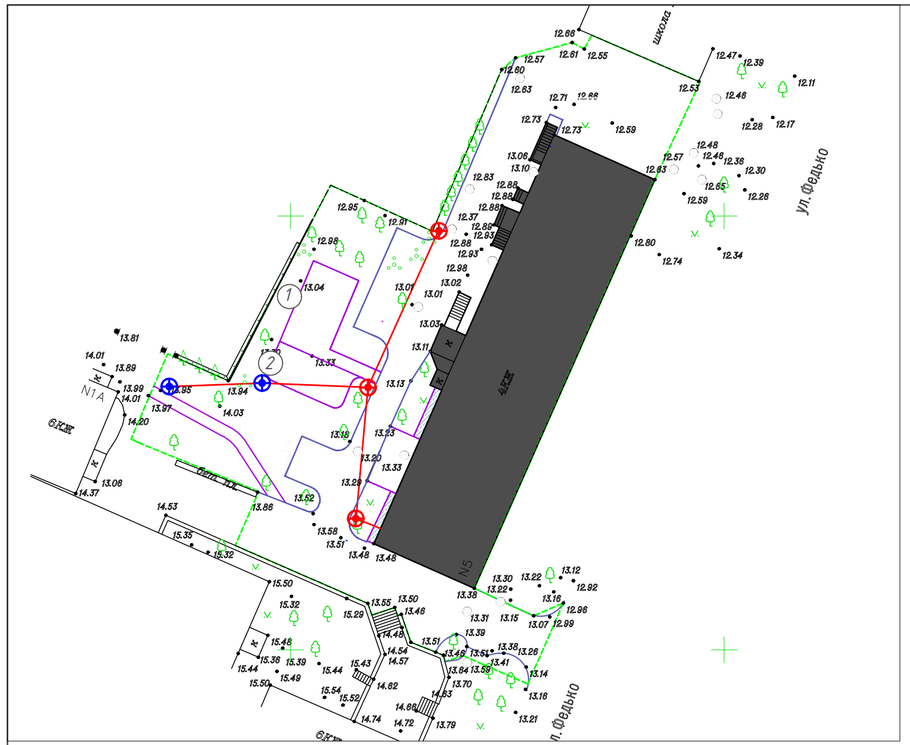

УСЛОВНЫЕ ОБОЗНАЧЕНИЯ

Граница благоустройства

НАРУЖНОЕ ОСВЕЩЕНИЕ

Кабель освещения воздушный – СИП2–3х35+1х50 – 65 м.п.

Опоры наружного освещения – 5 шт.

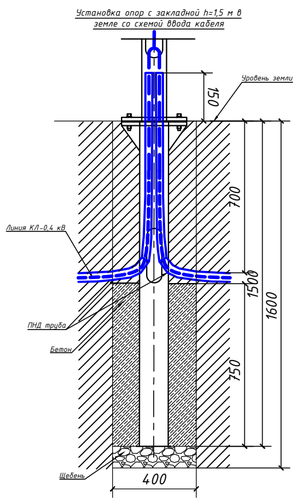

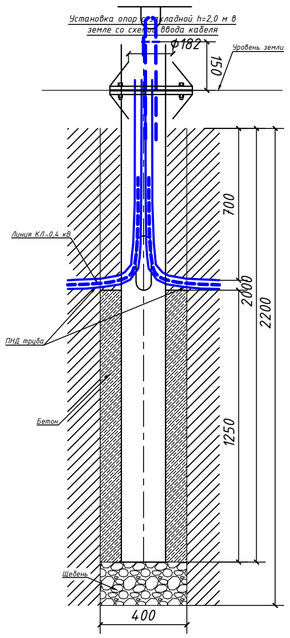

Освещение					
8	Закладные детали фундамента (стальные в битуме, в комплекте с метизами) для опор с фигурным фланцем	2 ЗДФ-159-1250	3	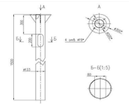	Длина 1500 мм Диаметр 300 мм.
9	Опоры круглоконические стальные оцинкованные окрашенные, на фланце	SP-2-7	3	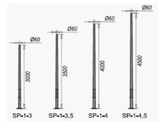	Высота 7000 мм Диаметр 60 мм.
10	Кронштейн	SA-1-1	3		Длина 1000 мм
11	Светильник под ртутную лампу ДРЛ: для наружного освещения консольный "Селена" РКУ 28-80- 001, с алюминиевым отражателем и защитным стеклом из полиметилметакрилата	20.3.03.06-0017	3		
12	Закладные детали фундамента (стальные в битуме, в комплекте с метизами) для опор с фигурным фланцем	ЗДФ-133-1250	2	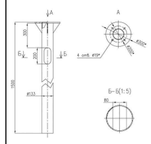	Длина 1500 мм Диаметр 300 мм.
13	Опоры круглоконические стальные оцинкованные окрашенные, на фланце	SP-1-4,5	2	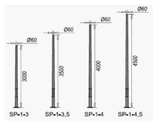	Высота 4500 мм Диаметр 60 мм.
14	Кронштейн	SA-1-2	2		Длина 500 мм
15	Светильник под ртутную лампу ДРЛ: для наружного освещения консольный "Капля" РСУ 09-125- 004, с крышкой из алюминиевого проката и защитным прозрачным стеклом из светостабилизированного поликарбоната	20.3.03.06-0016	2		
16	Кабель освещения воздушный - СИП2-3х35+1х50		65		
17	Мет.лента F207		14		
18	Скрепа NC20		2		
19	Бугель NB20		12		
20	Комплект пром.подв.ES1500E		1		
21	Кронштейн анкерный CS 10.3		6		
22	Натяжной зажим PA1500 СИП2 50-70		9		
23	Зажим Р70 фаза* (сеч.25-150мм)		18		
24	Плашечный зажим CD35		9		
25	Стяжной хомут E778		9		

Экспликация зданий и сооружений		
Номер на плане	Наименование	Примечание
1	Хозяйственные площадки для сушки белья	Существующая / Проектируемая
2	Спортивная площадка	Проектируемая

1. Основанием для выполнения проекта послужили следующие материалы:
1.1 Технические условия на разработку проекта устройства наружного освещения.
1.2 Действующий инженерно–топографический план.
2. Все строительно–монтажные работы должны производиться специализированной организацией по ППР.
3. При проведении земляных работ необходимо обеспечить сохранность электрических кобелей, кабелей связи, трубопроводов и других подземных коммуникаций и сооружений, а также безопасность работающих.

Изм.	Кол.уч.	Лист	№док.	Подп.	Дата	69ЕП-2020-93-2.2-СПОЗУ-БО
						Благоустройство дворовой территории, расположенной по адресу: г.Феодосия, ул.Федько, 5
Разработал	Вабниц А.М.					Том 2.2 СПОЗУ-БО — Стадия: Р; Лист: 1; Листов: 1
Проверил						
Нач.отдела	Бондарева Е.Е.					
ГАП	Юденков М.А.					План трассы линий наружного освещения М1:500
						ООО "АПИКгрупп"

Согласовано

Взамен инв. №

Подп. и дата

Инв. № подл.

Копировал

Формат А1